Hijsdavit
Swivel davit
Hebedavit
Zuwarik
Bossoir de levage
Dreibar davit
Pescante giratorio
Vridbar davit
Drejelig davit
Kääntyvä taavetti
Girevolle gruetta



SD900 + ATEX

NL	Gebruiksaanwijzing	Pagina 3
GB	Instruction manual	Page 9
DE	Gebrauchsanweisung	Seite 14
FR	Mode d'emploi	Page 20
NO	Bruksanvisning	Side 26
PL	Instrukcja obsługi	Strona 33
ES	Manuel de instrucciones	Página 39
SE	Bruksanvisning	Sida 45
DK	Brugsanvisning	Side 51
FI	Käyttöohje	Sivu 57
IT	Manuale di istruzioni	Pagina 62

GEBUWIN quality winches

Scan to download all other documents

Note: this document is translated from the original language Dutch - subject to alterations and linguistic errors

Gebuwin B.V.
Industrieweg 6
7102 DZ Winterswijk
The Netherlands
(+31) 543 532 600
info@gebuwin.com

GEBUWIN
quality winches

CE- DECLARATION
CE-VERKLARING

Gebuwin B.V. hereby declares, that the design, construction and commercialised execution of the below mentioned product(s) complies with the essential health and safety requirements of the CE Machinery Directive (2006/42/EG). The validity of this CE-declaration will cease in case of any modification or a supplement not being agreed with us previously. Furthermore, validity of this declaration will cease in case that the machine will not be operated correctly and in accordance to the operating instructions and/or not be inspected regularly.
Hiermede verklaart Gebuwin B.V., dat het ontwerp, constructie en uitvoering van de hieronder vermelde product(en) voldoen aan de toepasselijke veiligheids-, en gezondheidseisen van de CE-markering machinerichtlijn (2006/42/EG). De geldigheid van deze verklaring eindigt indien er een verandering of toevoeging heeft plaatsgevonden welke niet met Gebuwin is afgestemd en in het geval van niet juist of incorrect gebruik van het product en het niet uit voeren van de vereiste controles.

Product *Product*	Swivel Davit Crane Davit Kraan
Type	SD900../..
Serial no. *Serie nr.*	Serial numbers for the individual capacities are registered in the CE production book *De serienummers van de afzonderlijke capaciteiten zijn geregistreerd in het CE-productieboek*
Relevant CE directives *Relevante CE richtlijn*	EC-machinery directive 2006/42/EC (Appendix II A) *CE-markering machinerichtlijn 2006/42/EG (Appendix II A)*
ATEX CE directives *ATEX CE richtlijn*	2014/34/EU (ATEX 114)
Transposed standards *Toegepaste normen*	ISO12100, EN13157, DIN15020
ATEX transposed standards *ATEX toegepaste normen*	EN-IEC 60079-10-1, EN60079-10-2, EN1127-1, EN80079-36, EN15198, IEC/TR/60079-32-1

Date	01-01-2024
Manufacturer	Gebuwin B.V. Industrieweg 6 7102 DZ, Winterswijk The Netherlands
Signature	
Representative	R. Siertsema (Operational Director)

CE

NL

1. Inleiding

Geachte klant,

Allereerst willen wij u danken dat u een professioneel hijsproduct van Gebuwin B.V. heeft gekocht, wat met de grootste zorg is ontwikkeld, gefabriceerd en getest. Wij moeten u erop wijzen dat het noodzakelijk is om eerst deze gebruiksaanwijzing aandachtig door te lezen en op te volgen voordat u het product gaat gebruiken.

Verder willen we u verwijzen naar onze website www.gebuwin.com waar u verschillende accessoires t.b.v. deze lier aan kunt bekijken, bijvoorbeeld een complete kabelset en aandrijfvet voor de overbrenging. Ook kunt u via deze website de volgende informatie vinden en downloaden:

- service informatie;
- gebruiksaanwijzing.

Gebuwin producten voldoen aan de eisen van de Europese Unie en met name de EC-machinerichtlijn. Gebuwin is tevens gekwalificeerd volgens het kwaliteitssysteem ISO 9001. Tijdens het productieproces worden onderdelen constant onderworpen aan controles en inspecties met aan het eind van het productieproces een eind controle/inspectie.

2. Veiligheidsvoorschriften

De hijsdavits met type SD, zijn hand aangedreven door middel van een kabellier. De hijsdavit heeft een statische veiligheidsfactor 1,5. De veiligheidsfactor van de hijslier is 4.

De hijsdavits zijn uitsluitend te gebruiken voor het hijsen van goederen. Het vervoeren (hijsen) van personen alsmede het zich bevinden onder een bewegende last is niet toegestaan.

De hijsdavit is niet geschikt voor:

- continu gebruik;
- motorische aandrijving.

De hijsdavit **zonder** een ATEX optie is ook niet geschikt voor:

- gebruik in een omgeving waarin gewerkt wordt met agressieve en/of explosiegevaarlijke stoffen.

Technische veranderingen aan de lieren en/of het monteren van randapparaten zijn alleen geoorloofd na schriftelijke toestemming van de Gebuwin B.V. De bediening, montage, eventuele reparaties en het onderhoud van de lier mogen alleen gedaan worden door deskundige personen die:

- daartoe aangesteld en bevoegd zijn;
- hiervoor opgeleid zijn;
- vertrouwd zijn met de juiste voorschriften;
- bij reparatie altijd originele onderdelen gebruiken.

2.1. Hijsdavit

De lier op de davit kraan is uitgerust met een lastdrukrem, deze rem houdt de last op elke hoogte vast en zorgt ervoor dat de last gecontroleerd naar beneden gehaald kan worden.

De lastdrukrem mag nooit ingevet of geolied worden. De remwerking gaat hierdoor verloren!

De opgegeven hijskracht van de 1ste kabellaag, welke vermeld staat op het typeplaatje, mag nooit overschreden worden. De hijsdavit en lier moeten minimaal 1 keer per jaar getest worden door een deskundige.

Raak bij gebruik nooit bewegende delen aan!

Voor gebruik van de lier altijd de volgende inspectie uitvoeren:

- Controleer de remfunctie;
- Controleer de toestand van de kabel en de hijsmiddelen;
- Controleer de draagconstructie.

2.2. Last

Ten aanzien van de last dient men het volgende in acht te nemen:

- Laat de last niet onbeheerd in geheven toestand hangen;
- Laat de last niet schommelen;
- Laat de last nooit plotseling van de kabel vallen;
- Zorg ervoor dat de totale hijshoogte overzichtelijk is.

2.3. Kabel en hijsmiddel(en)

Ten aanzien van de kabel en hijsmiddel (lasthaak) dient men het volgende in acht te nemen:

- gebruik alleen gecertificeerde kabels volgens DIN 15020 met een min. breekkracht uit tabel 1.
- kabels en lasthaak moeten regelmatig gecontroleerd en onderhouden worden volgens DIN 15020.
- ***minstens 3 veiligheidswindingen moeten onder last op de eerste laag van de trommel blijven.***
- de bovenkant van de laatste kabellaag dient $1^1/_2$ x de kabeldiameter vrij te zijn van de uiterste rand van de trommelflens.
- de kabel dient onder voorspanning op de trommel gewikkeld te worden.
- ***nooit in de kabeloploop grijpen.***
- pak de kabel alleen met veiligheidshandschoenen aan.
- neem de juiste kabelcapaciteit in acht.
- lasthaken moeten veiligheidskleppen hebben.
- lasthaken moeten volgens voorschrift met een kous en kabelklem aan de kabel bevestigd zijn
- de last moet op de juiste manier bevestigd worden.

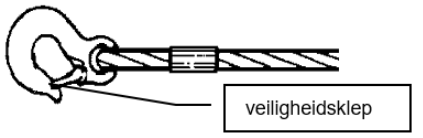

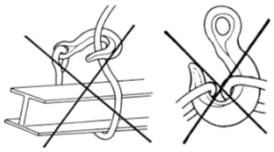

3. Technische gegevens

De type aanduiding van de Gebuwin hijsdavit is als volgt opgebouwd:

SD : Gebuwin hijsdavit t.b.v. hijslast 900, 800 en 600 kg *(op verschillende posities)*
EV : Elektrolytisch Verzinkt (minimum 6 micron) *(standaard voor de SD900)*
EX : ATEX gecertificeerd, zone 2 en 22
SST : Roestvast staal (Stainless Steel) versie

Tabel 1

Technical specifications	Unit	SD900 EV incl. TL1500	SD900 EV incl. CW700
Max capacity reach 1 meter (1st layer)	**kg**	**900**	**700**
Capacity 4th layer	kg	900	475
Capacity last layer	kg	900	290
Max capacity reach 1,5 meter (1st layer)	**kg**	**800**	**700**
Capacity 4th layer	kg	800	475
Capacity last layer	kg	800	290
Max capacity reach 2 meters (1st layer)	**kg**	**600**	**600**
Capacity 4th layer	kg	600	475
Capacity last layer	kg	600	290
Rope storage 1st layer	m	3,5	2
Rope storage 4th layer	m	20	11
Rope storage top layer	m	33	40
Rope diameter-Ø	mm	8	6
MBL of cable	kN	41	23
Lifting speed	m/min	1,2	2,2
Weight (excl. winch)*	kg	49	
Weight winch	kg	27	14
Article number (excl. winch)	nr.	77002000	

*each part weighs <23kg

Zie afbeelding hieronder voor de verschillende posities van de davit kraan

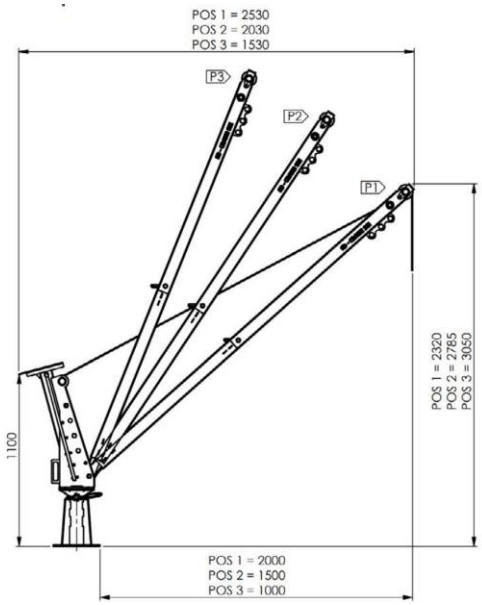

- positie 1: reikwijdte van 2 meter en een maximale hijscapaciteit van 600 kg
- positie 2: reikwijdte van 1,5 meter en een maximale hijscapaciteit van 800 kg
- positie 3: reikwijdte van 1 meter en een maximale hijscapaciteit van 900 kg

3.1. Functie omschrijving

De hijsdavit is ontwikkeld voor het hijsen van goederen op locatie met een maximaal totaal hijsgewicht van 900 kg in positie 1, 800 kg in positie 2 en 600 kg in positie 3. Deze davit kraan helpt u uw werkzaamheden doeltreffend uit te voeren. Eén persoon kan de hijsdavit verplaatsen naar de gewenste locatie. De davit kraan bestaat uit 4 verschillende onderdelen; mast, 2 gieken en lier.

Er zijn 2 keuzes voor handlieren die op de Davit kraan gemonteerd kunnen worden, dit zijn de CW700 en de TL1500. De CW700 heeft slechts 700 kg hijscapaciteit op de 1e laag.

De constructie bestaat voornamelijk uit constructiestaal voorzien van een elektrolytische zinklaag. De lier bestaat uit een trommellier met een tandwieloverbrenging. De last wordt in elke laag door een ingebouwde lastdrukrem vastgehouden. De aandrijfas en kabeltrommel zijn gelagerd. De mast is voorzien van een taatslager waardoor het mogelijk is om de hijsdavit 360° rond te draaien. De slinger is in lengte verstelbaar en afneembaar.

3.2. Montage instructie hijsdavit

De hijsdavit bestaat uit vier delen, namelijk een mast (1), twee gieken (1+2) en de lier (4). Om de hijsdavit gebruiksklaar te maken zet je allereerst de mast in de vloerpot (5). Om de hijsdavit op een veilige en verantwoorde manier te gebruiken zijn verschillende potten ontwikkeld. Een vloerpot (5)en een muurpot (zie website voor afbeelding) (deze worden hierna ‘vloerpot genoemd’).





Vervolgens pak je het eerste (1) giek deel. Dit is de giek zonder de drie ophangogen. Deze schuif je, met de ronde kant, in de tweede (2) giek (degene met de drie ogen). De twee gieken moeten geborgd worden met de daarvoor bestemde as (met Gebuwin logo) en geborgd met de meegeleverde borgpen.



De giek is nu klaar om aan de mast te monteren. Pak de onderkant van de giek, het eerste (1) giekdeel en leg deze in de mast, tussen de 2 flensen, aan de onderkant. Pak vervolgens weer as (met Gebuwin logo) en borg deze met de meegeleverde borgpen.



Til de giek op en ondersteun deze met schouder op gewenste positie. Pak de spankabel (zie afbeelding), met oog zijde duw je deze achter de bus in de mast aan de bovenkant. Aan de zijkant van de mast zitten meerdere gaten voor de gewenste positie/reikwijdte van de giek. Druk de as (met Gebuwin logo) door een gat en zorg ervoor dat het oog van de spankabel om de as zit. Borg met de meegeleverde borgpen.

De vloerpot kan overal gemonteerd worden middels chemische ankers of standaard boutbevestiging.

Voor gebruik, controleer altijd de vloerpot, mast, giek en lier op afmetingen, vuil, beschadigingen en/of vervorming. Maak indien nodig schoon en vervang de beschadigde onderdelen.

Bekijk hier een montage instructie video:
https://www.youtube.com/watch?v=QEtgI1V6PTQ&t=1s

3.3 Ingebruikname instructie hijsdavit



Nadat de hijsdavit is gemonteerd kan een handlier (4 – dit kan een CW700 of een TL1500 zijn) gemonteerd worden op de daarvoor bestemde lierplaat. De kabel van de lier moet aan het eind van de giek in de omloopwiel vallen. Daarvoor kan gebruik worden gemaakt van de kabelvanger. Dit is de houder die om de omloopwiel zit. Deze kan los gedraaid worden met een sleutel. Zet de kabelvangen weer in het verlengde van de giek vast nadat de kabel in de omloopwiel zit.

De hijsdavit is klaar voor gebruik.

3.4. Kabel montage

Voor de keuze van de kabel dient tabel 1 geraadpleegd te worden.

Pas op! Bij een verkeerde kabellooprichting werkt de rem niet.

De kabellengte dient zodanig lang te zijn dat bij de last in de onderste positie er minstens 3 windingen op de trommel blijven.



Op de TL1500 wordt de bevestiging van de kabel door middel van de opgebouwde kabelklem gefaciliteerd.

De bevestiging van de kabel voor de CW700 gebeurt direct op de trommel d.m.v. een dubbele borging. D.w.z. dat een extra wikkeling van de kabel ingeklemd kan worden door de kabelklem.

3.5. Bediening

De hijsdavit is alleen geschikt voor handbediening.
Hijsen van de last gebeurt door de slinger in de richting van de wijzers van de klok te draaien. Dalen van de last gebeurt door de slinger in tegengestelde richting van de wijzers van de klok te draaien.

3.6. ATEX

De hijsdavit met EX codering is te gebruiken in ATEX zone 2 en 22. Zie conformiteitsverklaring voor bijbehorende codering.

De coderingen hebben de volgende betekenis:

CE Ex II 3 ... II ... T ... G/Dc -20< T_{amb} <70°C
a b c d e f g h

a. CE markering conform de Europese Machinerichtlijn
b. Ex markering ten behoeve van de explosie veiligheid
c. Groep II voor gebruik in alle omgevingen (industrieel gebruik) behalve mijnbouw
d. Categorie 3 is het beschermingsniveau en geschikt voor of:
   G (gasomgevingen)
   D (stofomgevingen)
Gevolgd door 'Ex' (explosieveilig)
e. Geschikt voor of:

II (Gasgroep II)
III (Stofgroep III)

De hijsdavit heeft een IIC en IIIC classificatie

f. Temperatuurklasse voor of:
T4 (temperatuur <135 ºC), T135ºC (temperatuur <135 ºC)
T3 (temperatuur <200 ºC), T200ºC (temperatuur <200 ºC)

g. Equipment Protection Level:
Gc (gas) of Dc (stof)

h. Omgevingstemperatuur (ambient) voor gebruik vanaf -20ºC tot 70 ºC

4. Onderhoud.

Voor inspectie en onderhoudswerkzaamheden moet de hijsdavit ontlast worden.
Onderhoud en inspectie werkzaamheden dienen door vakbekwaam personeel uitgevoerd te worden, bijvoorbeeld via uw Gebuwin dealer.

Inspectie/onderhoud interval	Werkzaamheden
voor elk gebruik	- visueel kabel en lasthaak inspecteren - vet* hoeveelheid inspecteren op de tandwieloverbrenging - remfunctie controleren
per kwartaal	- visueel kabel en lasthaak controleren op breuk - tandwieloverbrenging invetten - lastdrukrem slijtage keuren, indien nodig remschijven vervangen **pas op:** geen smeermiddel op de remschijven of aanloopvlakken aanbrengen
Jaarlijks	- kabel volgens DIN15020 pag. 2 op slijtage en op minimale breekkracht testen en onderhouden - bevestigingsbouten op vastheid controleren - alle onderdelen van de hijsdavit op slijtage controleren en indien nodig vervangen en eventueel invetten - controleer de flensdikte (minimaal 4 mm) van het kunststof omloopwiel, vervang deze indien nodig - controleer voor de diameters van de vloerpot, doorn en giek zoals aangegeven in hoofdstuk 3.2 - typeplaatje op leesbaarheid keuren - ATEX type > aarding controle max 1 mega-ohm

* voor de tandwieloverbrenging schrijven wij het vet Texclad premium 2 van Texaco voor, of een equivalent. Dit vet is ook te bestellen via uw Gebuwin dealer.

5. Storingen

Storing	Oorzaak	Opheffen
De lier draait zwaar in onbelaste toestand	- geen vet op de overbrenging - vuil in de overbrenging	- vet aanbrengen - schoonmaken met een oplosmiddel en opnieuw vet aanbrengen
De last wordt niet vastgehouden	- de kabel is verkeerd op de trommel gewikkeld waardoor de draairichting van de slinger verkeerd om is - remschijven versleten of defecte remschijven	- de kabel juist aanbrengen - remschijven controleren en vervangen
De lastdrukrem treedt niet in werking	- remmechanisme en/of schijven vastgeklemd ten gevolge van gering gebruik	- de rem lossen door een tik met vlakke hand op de slingerarm, in de draairichting
Hijsdavit draait (zwenkt) zwaar	- taatslager onderin de vloerpot vervuild of versleten	- schoonmaken of vervangen en invetten (gebruik het deksel om vervuiling te voorkomen)

6. Service

Voor service en/of service onderdelen verwijzen wij U naar uw Gebuwin dealer bij U in de buurt.
De exploded view tekening t.b.v. de service onderdelen kunt U vinden op de internet site *www.gebuwin.com.*

Op deze site kunt ook eventueel uw service onderdelen bestellen.

Gebruik alleen originele service onderdelen, een goede werking is anders niet gewaarborgd!

7. Milieu



Bij het einde van de levenscyclus dienen de diverse onderdelen van de lier volgens de geldende milieu voorschriften afgevoerd te worden.

8. Garantie

Gebuwin B.V. geeft 1 jaar garantie op materiaal- en fabricagefouten van Gebuwin lieren. Bij gebruik van Gebuwin gecertificeerde kabels wordt de garantie verlengd tot 2 jaar.

De garantie dekt geen slijtage, noch schade als gevolg van een gebrek aan regelmatig of periodiek onderhoud. Hij dekt geen beschadigingen te wijten aan een gebrekkig toezicht, aan verkeerde handelingen en een slecht gebruik van de toestellen, in het bijzonder bij overbelasting, schuin trekken, onder- of overspanning of bij verkeerde aansluiting.

De garantie is niet van toepassing bij elke demontage, wijziging of vervanging van mechanische of elektrische onderdelen zonder onze toestemming of door een niet-erkende persoon. De garantie is enkel van toepassing op onderdelen van de fabrikant. Tijdens de garantie moet de verkoper de onderdelen vervangen of repareren die erkend zijn als defect na onderzoek door zijn/haar gekwalificeerde en erkende service. Dit moet gratis gebeuren.

EN

1. Introduction

Dear customer,

First of all, we would like to thank you for purchasing a professional lifting product from Gebuwin BV, which has been developed, manufactured and tested with the greatest care. We must point out that it is necessary to first read this manual carefully and follow it before using the product.

Furthermore, we would like to refer you to our website www.gebuwin.com where you can view various accessories for this winch, for example a complete cable set and drive grease for the transmission. You can also find and download the following information via this website:

- service information;
- instructions for use.

Gebuwin products meet the requirements of the European Union and in particular the EC Machinery Directive. Gebuwin is also qualified according to the ISO 9001 quality system. During the production process, components are constantly subjected to checks and inspections with a final check/inspection at the end of the production process.

2. Safety instructions

The hoisting davits with type SD, are manually driven by means of a cable winch. The hoisting davit has a static safety factor of 1.5. The safety factor of the hoisting winch is 4.

The hoisting davits are exclusively to be used for hoisting goods. Transporting (hoisting) persons as well as being under a moving load is not permitted.

The lifting davit is not suitable for:

- continuous use;
- motor drive.

The lifting davit **without** an ATEX option is also not suitable for:

- use in an environment where aggressive and/or explosive substances are used.

Technical changes to the winches and/or the installation of peripheral equipment are only permitted after written permission from Gebuwin BV. The operation, installation, any repairs and maintenance of the winch may only be carried out by qualified persons who:

- appointed and authorized to do so;
- be trained for this;
- be familiar with the correct regulations;
- Always use original parts for repairs.

2.1. Hoist davit

The winch on the davit crane is equipped with a load pressure brake, this brake holds the load at any height and ensures that the load can be lowered in a controlled manner.

The load pressure brake must never be greased or oiled. The braking effect is lost!

The specified lifting force of the 1 st cable layer, which is stated on the type plate, may never be exceeded. The hoisting davit and winch must be tested at least once a year by an expert.

Never touch moving parts during use!

Before using the winch, always perform the following inspection:

- Check the brake function;
- Check the condition of the cable and lifting equipment;
- Check the supporting structure.

2.2. Last

The following should be taken into account with regard to the load:

- Do not leave the load hanging unattended in a raised position;
- Don't let the load swing;
- Never let the load suddenly fall from the cable;

- Make sure that the total lifting height is clear.

2.3. Cable and lifting equipment(s)

The following must be observed with regard to the cable and lifting equipment (load hook):

- Only use certified cables according to DIN 15020 with a minimum breaking strength from table 1.
- Cables and load hooks must be regularly checked and maintained in accordance with DIN 15020.
- ***At least 3 safety turns must remain on the first layer of the drum under load.***
- The top of the last cable layer should be 1 1/2 x the cable diameter clear of the outer edge of the drum flange.
- The cable must be wound onto the drum under pretension.
- ***Never reach into the cable run.***
- Only handle the cable with safety gloves.
- take into account the correct cable capacity.
- Load hooks must have safety latches.
- load hooks must be attached to the cable with a stocking and cable clamp according to regulations
- the load must be secured properly.

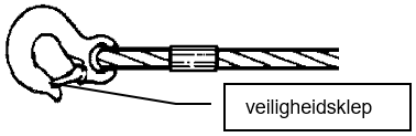

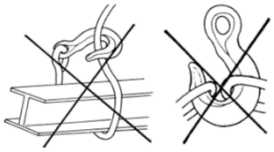

3. Technical data

The type designation of the Gebuwin lifting davit is constructed as follows:

SD : Gebuwin lifting davit for lifting loads of 900, 800 and 600 kg *(in different positions)*
EV : Electrolytically galvanized (minimum 6 micron) *(standard for the SD900)*
EX : ATEX certified , zone 2 and 22
SST : Stainless Steel steel (Stainless Steel) version

Table 1

Technical specifications	Unit	SD900 EV incl. TL1500	SD900 EV incl. CW700
Max capacity reach 1 meter (1st layer)	**kg**	**900**	**700**
Capacity 4th layer	kg	900	475
Capacity last layer	kg	900	290
Max capacity reach 1,5 meter (1st layer)	**kg**	**800**	**700**
Capacity 4th layer	kg	800	475
Capacity last layer	kg	800	290
Max capacity reach 2 meters (1st layer)	**kg**	**600**	**600**
Capacity 4th layer	kg	600	475
Capacity last layer	kg	600	290
Rope storage 1st layer	m	3,5	2
Rope storage 4th layer	m	20	11
Rope storage top layer	m	33	40
Rope diameter-Ø	mm	8	6
MBL of cable	kN	41	23
Lifting speed	m/min	1,2	2,2
Weight (excl. winch)*	kg	49	
Weight winch	kg	27	14
Article number (excl. winch)	nr.	77002000	

*each part weighs <23kg

See image below for the different positions of the davit crane

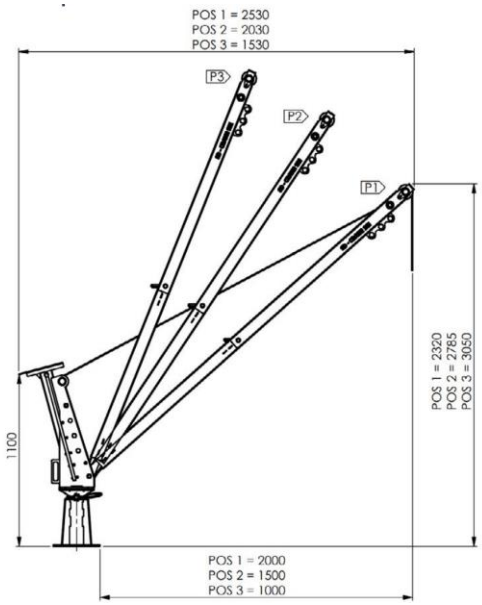

- position 1: reach of 2 meters and a maximum lifting capacity of 600 kg
- position 2: reach of 1.5 meters and a maximum lifting capacity of 800 kg
- position 3: reach of 1 meter and a maximum lifting capacity of 900 kg

3.1. Job description

The hoist davit is designed for hoisting goods on location with a maximum total hoisting weight of 900 kg in position 1, 800 kg in position 2 and 600 kg in position 3. This davit crane helps you to carry out your work efficiently. One person can move the hoist davit to the desired location. The davit crane consists of 4 different parts; mast, 2 booms and winch.

There are 2 choices for hand winches that can be mounted on the Davit crane, these are the CW700 and the TL1500. The CW700 has only 700kg lifting capacity on the 1st layer .

The construction consists mainly of construction steel with an electrolytic zinc coating. The winch consists of a drum winch with a gear transmission. The load is held in each layer by a built-in load pressure brake. The drive shaft and cable drum are mounted. The mast is equipped with a pivot bearing, which makes it possible to rotate the hoist davit 360 ° . The crank is adjustable in length and removable.

3.2. Assembly instructions for the lifting davit

The hoist davit consists of four parts, namely a mast (1), two booms (1+2) and the winch (4). To make the hoist davit ready for use, you first place the mast in the floor pot (5). In order to use the hoist davit in a safe and responsible manner, various pots have been developed. A floor pot (5) and a wall pot (see website for image) (these are hereinafter referred to as ' floor pot ').



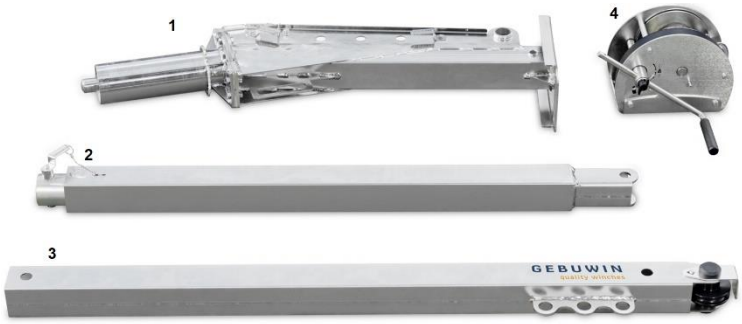

Then you take the first (1) boom part. This is the boom without the three suspension eyes. You slide this, with the round side, into the second (2) boom (the one with the three eyes). The two booms must be secured with the designated axle (with Gebuwin logo) and secured with the supplied locking pin.



The boom is now ready to be mounted to the mast. Take the bottom of the boom, the first (1) boom section and place it in the mast, between the 2 flanges, at the bottom. Then take the axle again (with Gebuwin logo) and secure it with the supplied locking pin.



Lift the boom and support it with shoulder in desired position. Take the tension cable (see image), with eye side you push it behind the bush in the mast at the top. On the side of the mast there are several holes for the desired position/reach of the boom. Push the axle (with Gebuwin logo) through a hole and make sure that the eye of the tension cable is around the axle. Secure with the supplied locking pin.

The floor box can be mounted anywhere using chemical anchors or standard bolt fixing.

Before use, always check the floor pot, mast, boom and winch for dimensions, dirt, damage and/or deformation. Clean if necessary and replace damaged parts.

Watch an assembly instruction video here:
https://www.youtube.com/watch?v=QEtgI1V6PTQ&t=1s

3.3 Commissioning instructions for the hoist davit



After the hoist davit has been mounted, a hand winch (4 – this can be a CW700 or a TL1500) can be mounted on the designated winch plate. The cable of the winch must fall into the idler wheel at the end of the boom. The cable catcher can be used for this. This is the holder that is around the idler wheel. This can be loosened with a key. After the cable is in the idler wheel, tighten the cable catcher again in line with the boom.

The hoist davit is ready for use.

3.4. Cable installation

For the selection of the cable, table 1 should be consulted.

Caution! If the cable is routed in the wrong direction, the brake will not work.

The cable length must be long enough to ensure that at least 3 turns remain on the drum when the load is in the lower position.

On the TL1500, the cable is secured using the built-in cable clamp.



The cable for the CW700 is secured directly to the drum by means of a double lock. This means that an additional winding of the cable can be clamped by the cable clamp.

3.5. Operation

The hoist davit is only suitable for manual operation.
Hoisting the load is done by turning the crank clockwise. Lowering the load is done by turning the crank counterclockwise.

3.6. ATEX

The lifting davit with EX coding can be used in ATEX zones 2 and 22. See declaration of conformity for corresponding coding.

The codes have the following meaning:

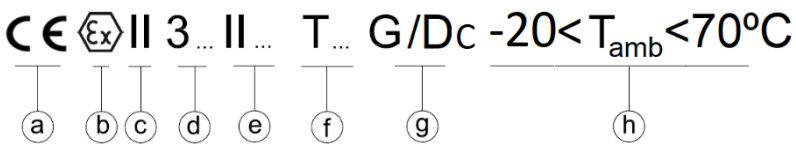

i. CE marking in accordance with the European Machinery Directive
j. Ex marking for explosion safety
k. Group II for use in all environments (industrial use) except mining
l. Category 3 is the level of protection and suitable for either:
   G (gas environments)
   D (dust environments)

Followed by 'Ex' (explosion proof)

m. Suitable for or:
   II (Gas group II)
   III (Substance group III)

The hoist davit has an IIC and IIIC classification

n. Temperature class for or:
   T4 (temperature <135 ºC), T135ºC (temperature <135 ºC)

T3 (temperature <200 ºC), T200ºC (temperature <200 ºC)

o. Equipment Protection Level:
Gc (gas) or Dc (dust)

p. Ambient temperature for use from -20ºC to 70ºC

4. Maintenance.

For inspection and maintenance work the lifting davit must be relieved.
Maintenance and inspection work must be carried out by qualified personnel, for example via your Gebuwin dealer.

Inspection/maintenance interval	Activities
for every use	- visually inspect cable and load hook - inspect grease* amount on gear transmission - check brake function
per quarter	- visually check cable and load hook for breakage - grease gear transmission - Check the load pressure brake wear, replace the brake discs if necessary **Caution:** Do not use lubricant on brake discs or contact surfaces apply
Annual	- cable according to DIN15020 page 2 test and maintain for wear and minimum breaking force - check mounting bolts for tightness - Check all parts of the lifting davit for wear and tear and replace if necessary replace and grease if necessary - check the flange thickness (minimum 4 mm) of the plastic idler wheel, replace this if necessary - check the diameters of the floor pot, mandrel and boom as indicated in chapter 3.2 - Check the nameplate for readability - ATEX type > grounding control max 1 mega-ohm

* for the gear transmission we prescribe the grease Texclad premium 2 from Texaco , or an equivalent. This grease can also be ordered via your Gebuwin dealer.

5. Malfunctions

Storage	Cause	To cancel
The winch turns heavily when unloaded	- no grease on the transmission - dirt in the transmission	- apply grease - clean with solvent and re-grease
The load is not held	- the cable is connected incorrectly drum wound so that the direction of rotation of the crank is wrong - brake discs worn or defective brake discs	- Install the cable correctly - check brake discs and replace
The load pressure brake does not engage	- brake mechanism and/or discs seized due to lack of use	- release the brake by tapping the crank arm with the flat of your hand in the direction of rotation
Hoist davit rotates (swivels) heavily	- pivot bearing at the bottom of the floor pot dirty or worn out	- clean or replace and grease (use the lid to to prevent pollution)

6. Service

For service and/or service parts, please contact your Gebuwin dealer near you.
The exploded view drawing for the service parts can be found on the internet site *www.gebuwin.com* .
You can also order your service parts on this site.

Only use original service parts, otherwise proper functioning is not guaranteed!

7. Environment

At the end of the life cycle, the various parts of the winch must be disposed of in accordance with applicable environmental regulations.

8. Warranty

Gebuwin BV gives a 1 year warranty on material and manufacturing defects of Gebuwin winches. When using Gebuwin certified cables the warranty is extended to 2 years.

The guarantee does not cover wear and tear, nor damage resulting from a lack of regular or periodic maintenance. It does not cover damage due to poor supervision, incorrect actions and poor use of the devices, in particular in the event of overloading, pulling at an angle, under- or overvoltage or incorrect connection.

The warranty does not apply to any disassembly, modification or replacement of mechanical or electrical parts without our permission or by an unauthorized person. The warranty applies only to parts of the manufacturer. During the warranty, the seller must replace or repair the parts that are recognized as defective after examination by his/her qualified and authorized service. This should be done for free.

DU

1. Einleitung

Geachteter Kunde,

Wir möchten Ihnen zunächst danken, dass Sie ein professionelles Produkt von Gebuwin BV gekocht haben, das mit der größten Menge bearbeitet, hergestellt und getestet wurde. Wir möchten Sie darauf hinweisen, dass das Produkt zunächst einmal verwendet werden muss, bevor Sie das Produkt verwenden.

Wir möchten Sie gerne auf unserer Website www.gebuwin.com besuchen, um Ihnen verschiedene Zubehörteile zur Verfügung zu stellen, die Sie benötigen, um ein komplettes Kabelset zu erhalten und für die Überarbeitung bereitzustellen. Sie können auch über diese Website folgende Informationen herunterladen und herunterladen:

- Serviceinformationen;
- Nutzungsverwaltung.

Gebuwin-Produkte werden von der Europäischen Union unter dem Namen EC-machinerichtlijn vertrieben. Gebuwin ist insgesamt gemäß dem Zertifizierungssystem ISO 9001 zertifiziert. Der Produktionsprozess wurde ständig überwacht, um Kontrollen und Inspektionen durchzuführen, und der Produktionsprozess wurde einer Kontrolle/Inspektion unterzogen.

2. Sicherheitsvorschriften

Die Hijsdavits mit Typ SD werden von Hand an der Mitte eines Kabels angeschlossen. Das Gerät verfügt über einen statischen Schleierfaktor von 1,5. Der Schleierschutzfaktor beträgt 4.

Die Hijsdavits müssen vor der Benutzung für den Hijsen van Goederen verwendet werden. Das Verdienst (sein) von Personen, die sich unter einer letzten Bewegung befinden, ist nicht gewährleistet.

Der Hijsdavit ist nicht geschikt für:

- weiter verwenden;
- motorisches Fahren.

Die **Verwendung** einer ATEX-Option ist auch nicht erforderlich für:

- Bei der Verwendung in einer Umgebung werden aggressive und explodierende Stoffe verwendet.

Technische Änderungen an den Standorten und der Montage von Randgeräten sind auf allen geografischen Gebieten in schriftlicher Form mit der Gebuwin BV verbunden. Die Wartung, Montage, eventuelle Reparaturen und die Wartung der Anlage können von folgenden Personen durchgeführt werden:

- daartoe aangesteld en bevoegd zijn;
- hiervor sind sie aufgelöst;
- vertrouwd zijn met de juiste voorschriften;
- Bei der Reparatur oder Reparatur des Originals müssen diese verwendet werden.

2.1. Hijsdavit

Der Fahrer, der sich auf dem Dach befindet, ist mit einem letzten Druck zufrieden, dieser muss den letzten Schritt über alles tun und sorgt dafür, dass der letzte kontrolliert werden kann, damit er gut funktionieren kann.

Der letzte Druck wurde nicht durch Geolieder verursacht. Die Nacharbeit ist hier verloren!

Nachdem Sie die Kabellänge des 1. Kabelbaums überschritten haben, wird der Zustand auf dem Typschild angezeigt, es kann jedoch nicht zu einer Überschreitung kommen. Der Aufenthalt muss mindestens 1 Jahr pro Jahr von einem Fachmann getestet werden.

Raak bij gebruik nooit bewegende delen aan!

Für die Verwendung vor Ort, bevor Sie folgende Inspektion durchführen:

- Funktionskontrolle;
- Kontrollieren Sie den Fuß- und Nackenbereich des Kabels und der Hijsmiddelen;
- Kontrollieren Sie die Zugkonstruktion.

2.2. Zuletzt

Zehn Sätze aus den letzten acht Jahren:

- Laat de last niet onbeheerd in geheven toestand hangen;
- Lass die Letzten nicht schmoren;
- Laat de last nooit plotseling van de kabel vallen;
- Ich bin mir sicher, dass die gesamte Situation übertrieben ist.

2.3. Kabel und Fußteil

Zehn Kabel- und Kabelverbindungen (Lasthaak) dienen dazu, acht weitere Schritte zu unternehmen:

- Alle zertifizierten Kabel müssen nach DIN 15020 mit einer Mindestanforderung verwendet werden. Brechen Sie die Tabelle 1 ab.
- Kabel und Leitungen müssen regelmäßig kontrolliert und gemäß DIN 15020 überwacht werden.
- ***Vor 3 Minuten müssen Sie sich auf den ersten Blick auf die Trommel begeben.***
- Der Durchmesser der letzten Kabellänge beträgt 1 $_{1/2}$ x des Kabeldurchmessers und ist am Ende des Trommelfells groß.
- Das Kabel dient zum Spannen der Trommel .
- ***Nooit in the kabeloploop grijpen.***
- Packen Sie alle Kabel mit Veiligheidshandschoenen ein.
- Neem de juiste kabelkapazität in acht.
- lasthaken moeten veiligheidskleppen hebben.
- Lasthaken moeten volgens voorschrift with a kous and kabelklem aan de kabel bevestigd zijn
- Das letzte Mal, dass der richtige Weg gefunden wurde.

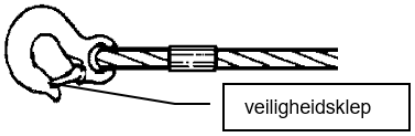

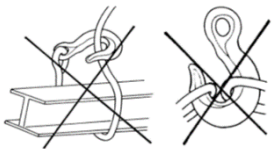

3. Technische Daten

Die Art und Weise, wie die Gebuwin-Hijsdavit lautet, lautet außerdem wie folgt:

SD : Gebuwin hijsdavit tbv hijslast 900, 800 und 600 kg *(bei verschiedenen Positionen)*
EV : Elektrolytisch Verzinkt (mindestens 6 Mikron) *(Standard für SD900)*
EX : ATEX zertifiziert, Zone 2 und 22
SST : Roestvast Staal (Edelstahl) Version

Tabelle 1

Technical specifications	Unit	SD900 EV incl. TL1500	SD900 EV incl. CW700
Max capacity reach 1 meter (1st layer)	**kg**	**900**	**700**
Capacity 4th layer	kg	900	475
Capacity last layer	kg	900	290
Max capacity reach 1,5 meter (1st layer)	**kg**	**800**	**700**
Capacity 4th layer	kg	800	475
Capacity last layer	kg	800	290
Max capacity reach 2 meters (1st layer)	**kg**	**600**	**600**
Capacity 4th layer	kg	600	475
Capacity last layer	kg	600	290
Rope storage 1st layer	m	3,5	2
Rope storage 4th layer	m	20	11
Rope storage top layer	m	33	40
Rope diameter-Ø	mm	8	6
MBL of cable	kN	41	23
Lifting speed	m/min	1,2	2,2
Weight (excl. winch)*	kg	49	
Weight winch	kg	27	14
Article number (excl. winch)	nr.	77002000	

*each part weighs <23kg

Sie sehen hier die verschiedenen Positionen des Davit-Krans

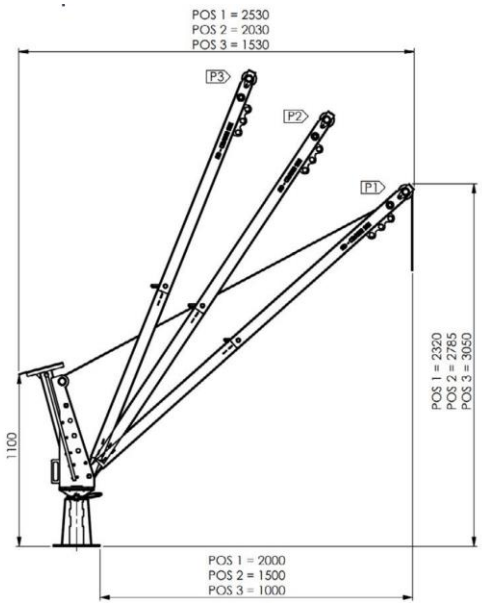

- Position 1: Reichweite von 2 Metern und eine maximale Tragfähigkeit von 600 kg
- Position 2: Reichweite von 1,5 Metern und maximale Tragfähigkeit von 800 kg
- Position 3: Reichweite von 1 Meter und eine maximale Tragfähigkeit von 900 kg

3.1. Funktionsbeschreibung

Die Halterung dient dazu, den Fahrer am Standort mit einem maximalen Gesamtgewicht von 900 kg in Position 1, 800 kg in Position 2 und 600 kg in Position 3 zu bedienen. Eine Person kann sich an den gewünschten Ort wenden. Die Aufgabe besteht aus 4 verschiedenen Teilen; Mast, 2 Gieken und Lier.

Es sind 2 Geräte für die Handhabung des Davit-Krans erforderlich, und zwar sowohl der CW700 als auch der TL1500. Der CW700 hat eine Tragfähigkeit von 700 kg auf 1 und 1 [kg] .

Die Konstruktionsbehörde ist für die Konstruktion einer elektrolytischen Zinklegierung zuständig. Es muss eine Trommelmaschine mit einer Klangwiedergabe vorhanden sein. Das letzte Wort liegt in der Mitte eines großen Gebäudekomplexes. Die Geräte und die Kabeltrommel werden gelagert. Der Mast befindet sich in der Nähe eines Stützlagers, das sich um 360 ° drehen lässt. Der Schleuderer ist in der Länge verstelbaar und afneembaar.

3.2. Montageanleitung hier

Die Einstellung besteht aus vier Ziffern, nämlich einem Mast (1), zwei Zahlen (1+2) und dem Balken (4). Um den Benutzer zu benachrichtigen, müssen Sie zuerst den Mast in den Stecker ziehen (5). Wenn Sie auf eine verschleierte und sichere Art und Weise warten, werden Ihnen verschiedene Möglichkeiten zur Verfügung gestellt. Ein Download (5) und ein Download (auf der Website für ein Bild) (diese wurde hier als „Download aktiviert“).



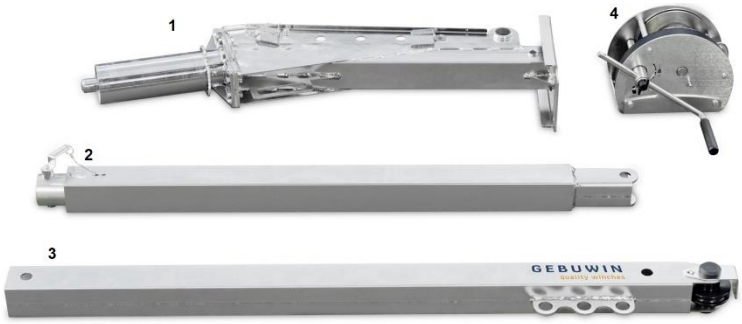

Vervolgens pak je het the eerste (1) giek deel. Es handelt sich um eine Droge, bei der es um trockene Ophangogene geht. Dies geschah mit der runden Kante, in der zweiten (2) Reihe (entstanden mit der dritten Hälfte). Die beiden Geräte müssen mit dem dafür vorgesehenen Produkt (mit dem Gebuwin-Logo) und mit dem erforderlichen Schutz verbunden sein.



Die Technik ist nicht klar, um den Mast zu montieren. Das erste (1) Gerät ist mit einem Bein ausgestattet, das in den Mast gesteckt wird, zwei Flensen und dann ein Bein. Pak vervolgens weer as (mit dem Gebuwin-Logo) und dieser Borg mit dem meegeleverde borgpen.



Bis ich mich auf den Weg gemacht habe, um die beste Position zu erreichen. Packen Sie das Spankabel ein (wie abgebildet), und dann ist dieser Bus im Mast am Boden. Zu Beginn des Masts befinden sich mehrere Tore für die optimale Position/Reife der Anlage. Drücken Sie die Taste (mit dem Gebuwin-Logo) von einer Seite zur nächsten und stellen Sie sicher, dass die Verbindung zu dieser Stelle verloren geht. Borg traf den meegeleverde borgpen.

Das Problem kann insgesamt durch chemische Anker der Standard-Kampfuntersuchung behoben werden.

Zur Verwendung kontrollieren Sie die Höhe des Topfes, des Masts, des Geräts und des Geräts auf dem Bildschirm, der Abdeckung, der Beschädigung und der Beschädigung. Sie werden Indien nicht mehr ausbilden und die benötigten Kosten senken.

Sehen Sie sich hier ein Montageanleitungsvideo an:
https://www.youtube.com/watch?v=QEtgI1V6PTQ&t=1s

3.3 Bedienungsanleitung



Das bedeutet, dass das Gerät nicht mehr handlich sein kann (4 – es kann ein CW700 oder ein TL1500 sein) und daher am besten montiert werden kann. Das Kabel des Kabels muss bis zu einer Stunde im Alleingang enden. Daarvoor kann von der Kabelführung betroffen sein. Das ist es, was Sie brauchen, um sich um alles zu kümmern. Dies kann mit einem Schlüssel geschehen. Diese Kabellängen haben sich in der Länge des Kabelnetzes in der Endstation erheblich ausgeweitet.

Der Hijsdavit ist klar für den Gebrauch.

3.4. Kabelmontage

Für den Anschluss des Kabels muss Tabelle 1 verwendet werden.

Pas op! Bis zu einem gewissen Grad funktionierte die Kabelführung nicht.

Die Kabellänge muss so lange dauern, bis die letzte Stelle in der unteren Position mindestens 3 Minuten auf der Trommel liegt.

Auf dem TL1500 wird die Kabeltür in der Mitte der geerdeten Kabelklemme gesichert.



Die Belegung des CW700-Kabels erfolgt direkt auf der DMV-Trommel und wird doppelt übertragen. Bitte beachten Sie, dass ein zusätzlicher Kabelanschluss durch den Kabelanschluss erfolgen kann.

3.5. Bedienung

Der Hijsdavit ist nur für die Bedienung gedacht.
Hijsen van der letzten gebeurt door de slinger in the richting van de wijzers van the klok te draaien. Dalen van der letzten gebeurt door de slinger in tegengestelde richting van the wijzers van the klok te draaien.

3.6. ATEX

Das Gerät mit EX-Kennzeichnung wird in den ATEX-Zonen 2 und 22 verwendet. Es handelt sich um eine Konformitätserklärung für die vorgeschriebene Kennzeichnung.

Der Code muss wie folgt lauten:

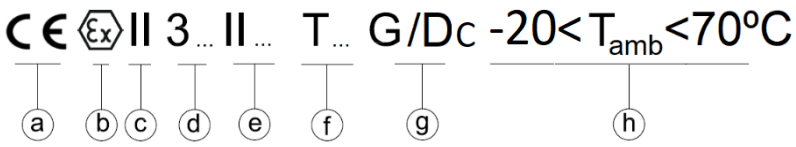

q. CE-Kennzeichnung entspricht der europäischen Maschinenrichtlinie
r. Ex-Markierungen unterliegen der Explosionsgefahr
s. Gruppe II für den Betrieb in allen Branchen (industrieller Betrieb) ist für mich zuständig
t. Kategorie 3 ist das Sicherheitsniveau und gilt für:
G (Gasgemisch)
D (Stoffwechsel)
Gevolgd door 'Ex' (explosiv)

u. Geschützt durch:
II (Gasgruppe II)
III (Stoffgruppe III)

Die Klassifizierung umfasste eine IIC- und eine IIIC-Klassifizierung

v. Temperaturklasse für:
T4 (Temperatur <135 °C), T135 °C (Temperatur <135 °C)
T3 (Temperatur <200 ºC), T200ºC (Temperatur <200 ºC)

w. Schutzniveau der Ausrüstung:
Gc (Gas) oder Dc (Stof)

x. Umgebungstemperatur für den Gebrauch zwischen -20 °C und 70 °C

4. Wartung.

Für Inspektionen und Wartungsarbeiten muss eine Inspektion durchgeführt werden.
Die Wartung und Inspektion erfolgt durch Personal, das von Ihrem Gebuwin-Händler durchgeführt werden muss.

Inspektions-/Wartungsintervall	Werkzaamhes
für den Hausgebrauch	- Visuelles Kabel und Lasthaak-Inspektoren - vet* hoeveelheid inspecteren op de tandwieloverbringing - Funktionssteuerung
pro Weißwein	- Visuelles Kabel und Lasthaak-Kontrolle auf Bruch - Tandwielverbrennungspatronen - Last-Minute-Slijtage-Kuren, Indien-Nodig-Remschijven-Vervangen **Pas op:** Kein Problem mit der Entfernung von Aanloopvlakken anbringen
Jährlich	- Kabel gemäß DIN15020 Seite. 2 Tage lang eine minimale Pause zum Testen und Unterstützen - Überwachungsmaßnahmen bei der Kontrolle der Großheide - Alle Gründe, warum Sie in Indien eine Steuererklärung abgeben müssen Verwandlung und eventuelle Invetten - Sie die Flensdikte (mindestens 4 mm) des Kunststoffs omloopwiel, vervang deze indien nodig - Kontrollieren Sie die Durchmesser des Topfes, die Tür und den Bereich, in dem das Gerät verwendet wird. 3.2 - Typplaatje op leesbaarheid kuren - ATEX-Typ > max. 1 Mega-Ohm

* Für die Zusammenarbeit mit dem Tierarzt Texclad Premium 2 von Texaco im Wert von einem Gegenwert. Dieser Tierarzt kann auch über Ihren Gebuwin-Händler bestellt werden.

5. Storingen

Speicherung	Oorzaak	Opheffen
Dann ziehe ich es in den Zehenbereich	- kein Tierarzt für die Überzüchtung - vuil in de overbring	- Tierarztpraxis - Schoonmaken mit einem Oplosmiddel und einem Opnieuw-Tierarzt in Anbringen
Das letzte Wort war nicht zu groß	- das Kabel ist verkabelt auf Die Trommel wird vor dem Draairichting der Schleuder gelagert vermerkt ist - remschijven versleten von defekter Bremshebel	- das Kabel ist nur angeschlossen - Bremssteuerung und vervangen
Der letzte Druck war nicht in Betrieb	- remmechanisme en/of schijven mostgeklemd ten gevolge van gering gebruik	- Der Körper wird durch einen Schlag mit der Hand auf dem Schleuderarm in der Draairichtung verloren
Hijsdavit draait (zwenkt) zwaar	- taatslager onderin de vloerpot vervuld oder versleten	- reinigen oder ersetzen und invetten (gebruik het deksel om (beim Verwöhnen zuerst)

6. Leistung

Für den Service und/oder die Wartung müssen Sie sich an Ihren Gebuwin-Händler wenden, wenn Sie in der Nähe sind. Die Explosionszeichnung wird auf der Website *www.gebuwin.com angezeigt* .

Auf dieser Website können Sie möglicherweise auch Ihren Service bestellen.

Benutzen Sie nur den Originalservice, eine gute Arbeit ist nicht anders!

7. Milieu



Ein einziger Lebenszyklus dient dazu, verschiedene Zwecke zu erfüllen, die aus dem Geldumfeld für die Schriften stammen.

8. Garantie

Gebuwin BV gewährt 1 Jahr Garantie auf Material und Herstellung von Gebuwin. Bei Verwendung von Gebuwin-Kabeln gilt eine Garantie von bis zu 2 Jahren.

Die Garantie ist nicht länger gewährleistet, es kann jedoch auch zu Schaden kommen, wenn in regelmäßigen Abständen eine Gebühr erhoben wird. Es ist nicht erforderlich, dass Sie eine wichtige Aufgabe erfüllen, den Handel treiben und eine gewisse Zeit damit verbringen, die Arbeit zu erledigen, indem Sie die Person überbelasten, wandern oder sich zu sehr auf die Reise begeben.

Die Garantie gilt nicht für die Demontage, das Öffnen oder Schließen der mechanischen oder elektrischen Geräte, ohne dass eine Person die Tür öffnet. Die Garantie gilt nur für den Fall, dass der Hersteller die Garantie übernimmt. Die Gewährleistungsfrist gilt für den Verkäufer oder für die Reparatur des defekten Gerätes, wenn das Gerät/Haar beschädigt ist und einen defekten Service aufweist. Dies kann kostenlos erfolgen.

PL

1. Wprowadzenie

Szanowny Kliencie,

Przede wszystkim chcielibyśmy podziękować za zakup profesjonalnego produktu do podnoszenia firmy Gebuwin BV, który został opracowany, wyprodukowany i przetestowany z największą starannością. Musimy zaznaczyć, że konieczne jest uważne przeczytanie niniejszej instrukcji i postępowanie zgodnie z nią. przed użyciem produktu.

Ponadto chcielibyśmy odesłać Cię do naszej strony internetowej www.gebuwin.com , gdzie możesz obejrzeć różne akcesoria do tej wciągarki, na przykład kompletny zestaw kabli i smar napędowy do przekładni. Możesz również znaleźć i pobrać następujące informacje za pośrednictwem tej strony internetowej:

- informacje o usłudze;
- Instrukcja użytkowania.

Produkty Gebuwin spełniają wymagania Unii Europejskiej, a w szczególności Dyrektywy Maszynowej WE. Gebuwin jest również kwalifikowany zgodnie z systemem jakości ISO 9001. Podczas procesu produkcji komponenty są stale poddawane kontrolom i inspekcjom, a ostateczna kontrola/inspekcja odbywa się na końcu procesu produkcji.

2. Instrukcje bezpieczeństwa

Żurawie podnoszące typu SD są napędzane ręcznie za pomocą wciągarki linowej . Żurawie podnoszące mają współczynnik bezpieczeństwa statycznego 1,5. Współczynnik bezpieczeństwa wciągarki podnoszącej wynosi 4.

Żurawie podnoszące służą wyłącznie do podnoszenia towarów. Transport (podnoszenie) osób, a także przebywanie pod ruchomym ładunkiem jest niedozwolone.

Podnośnik nie nadaje się do:

- ciągłe użytkowanie;
- napęd silnikowy.

Żurawik podnoszący **bez** opcji ATEX nie nadaje się również do:

- stosować w środowisku, w którym używane są substancje agresywne i/lub wybuchowe.

Zmiany techniczne w wyciągarkach i/lub instalacja urządzeń peryferyjnych są dozwolone wyłącznie po uzyskaniu pisemnej zgody Gebuwin BV. Eksploatacja, instalacja, wszelkie naprawy i konserwacja wyciągarki mogą być wykonywane wyłącznie przez osoby wykwalifikowane, które:

- wyznaczony i upoważniony do tego;
- być do tego przeszkolonym;
- znać prawidłowe przepisy;
- Do napraw należy zawsze używać oryginalnych części.

2.1. Podnośnik żurawikowy

Wciągarka na żurawiku jest wyposażona w hamulec ciśnieniowy, który utrzymuje ładunek na dowolnej wysokości i umożliwia jego opuszczanie w kontrolowany sposób.

Hamulec ciśnieniowy obciążenia nigdy nie powinien być smarowany ani oliwiony. Efekt hamowania jest tracony!

Podana na tabliczce znamionowej siła podnoszenia pierwszej warstwy kabla nie może być nigdy przekroczona. Podnośnik i wciągarka muszą być testowane co najmniej raz w roku przez eksperta.

Nigdy nie dotykaj ruchomych części podczas użytkowania!

Przed użyciem wyciągarki należy zawsze wykonać następującą kontrolę:

- Sprawdź działanie hamulców;
- Sprawdź stan liny i sprzętu podnoszącego;
- Sprawdź konstrukcję nośną.

2.2. Ostatni

W odniesieniu do obciążenia należy wziąć pod uwagę następujące kwestie:

- Nie pozostawiaj ładunku wiszącego w pozycji podniesionej bez nadzoru;
- Nie pozwól, aby ładunek się kołysał;
- Nigdy nie dopuść do tego, aby ładunek nagle spadł z liny;
- Upewnij się, że całkowita wysokość podnoszenia jest wolna.

2.3. Sprzęt(y) linowy(e) i dźwigowy(e)

W odniesieniu do liny i sprzętu podnoszącego (haka ładunkowego) należy przestrzegać następujących zasad:

- Należy stosować wyłącznie kable certyfikowane zgodnie z normą DIN 15020 o minimalnej wytrzymałości na zerwanie podanej w tabeli 1.
- Liny i haki ładunkowe należy regularnie sprawdzać i konserwować zgodnie z normą DIN 15020.
- ***Na pierwszej warstwie bębna pod obciążeniem muszą pozostać co najmniej 3 obroty bezpieczeństwa.***
- Górna część ostatniej warstwy kabla powinna znajdować się 1 1/2 średnicy kabla ponad zewnętrzną krawędzią kołnierza bębna.
- Linę należy nawinąć na bęben pod wstępnym naprężeniem.
- ***Nigdy nie sięgaj do wnętrza przewodu.***
- Dotykaj kabla wyłącznie w rękawicach ochronnych.
- należy wziąć pod uwagę właściwą pojemność kabla.
- Haki ładunkowe muszą być wyposażone w zatrzaski zabezpieczające.
- haki ładunkowe muszą być przymocowane do liny za pomocą pończochy i zacisku kablowego zgodnie z przepisami
- ładunek musi być odpowiednio zabezpieczony.

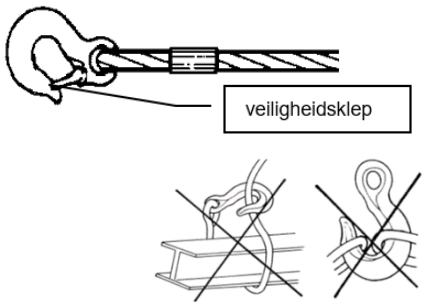

3. Dane techniczne

Oznaczenie typu podnośnika Gebuwin jest skonstruowane w następujący sposób:

SD : Podnośnik Gebuwin do podnoszenia ładunków o masie 900, 800 i 600 kg *(w różnych pozycjach)*
EV : Ocynkowany elektrolitycznie (minimum 6 mikronów) *(standard dla SD900)*
EX : Certyfikat ATEX, strefa 2 i 22
SST : Wersja ze stali nierdzewnej (Stal nierdzewna)

Tabela 1

Technical specifications	Unit	SD900 EV incl. TL1500	SD900 EV incl. CW700
Max capacity reach 1 meter (1st layer)	**kg**	**900**	**700**
Capacity 4th layer	kg	900	475
Capacity last layer	kg	900	290
Max capacity reach 1,5 meter (1st layer)	**kg**	**800**	**700**
Capacity 4th layer	kg	800	475
Capacity last layer	kg	800	290
Max capacity reach 2 meters (1st layer)	**kg**	**600**	**600**
Capacity 4th layer	kg	600	475
Capacity last layer	kg	600	290
Rope storage 1st layer	m	3,5	2
Rope storage 4th layer	m	20	11
Rope storage top layer	m	33	40
Rope diameter-Ø	mm	8	6
MBL of cable	kN	41	23
Lifting speed	m/min	1,2	2,2
Weight (excl. winch)*	kg	49	
Weight winch	kg	27	14
Article number (excl. winch)	nr.	77002000	

*each part weighs <23kg

Zobacz poniższy obrazek, aby zobaczyć różne pozycje żurawia.

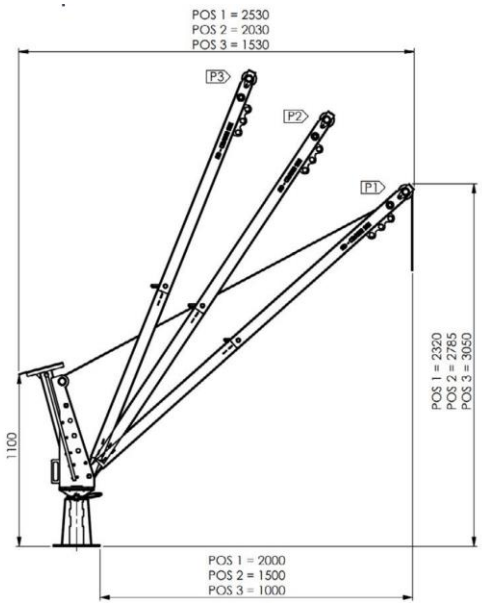

- pozycja 1: zasięg 2 metrów i maksymalny udźwig 600 kg
- pozycja 2: zasięg 1,5 metra i maksymalny udźwig 800 kg
- pozycja 3: zasięg 1 metra i maksymalny udźwig 900 kg

3.1. Opis stanowiska

Dźwignik jest przeznaczony do podnoszenia towarów na miejscu o maksymalnej łącznej masie podnoszenia 900 kg w pozycji 1, 800 kg w pozycji 2 i 600 kg w pozycji 3. Ten dźwignik pomaga Ci wykonywać pracę wydajnie. Jedna osoba może przesunąć dźwignik w żądanej lokalizacji. Dźwignik składa się z 4 różnych części: masztu, 2 wysięgników i wciągarki.

Istnieją 2 opcje wyciągarek ręcznych, które można zamontować na dźwigu Davit, są to CW700 i TL1500. CW700 ma udźwig tylko 700 kg na 1. poziomie .

Konstrukcja składa się głównie ze stali konstrukcyjnej z powłoką cynku elektrolitycznego. Wciągarka składa się z wciągarki bębnowej z przekładnią zębatą. Ładunek jest utrzymywany w każdej warstwie przez wbudowany hamulec ciśnieniowy. Wał napędowy i bęben linowy są zamontowane. Maszt jest wyposażony w łożysko obrotowe, które umożliwia obrót żurawika wciągarki o 360 °. Korba jest regulowana pod względem długości i wyjmowana.

3.2. Instrukcja montażu podnośnika

Dźwignik składa się z czterech części, mianowicie masztu (1), dwóch wysięgników (1+2) i wciągarki (4). Aby przygotować dźwig do użycia, najpierw należy umieścić maszt w pojemniczku podłogowym (5). Aby bezpiecznie i odpowiedzialnie używać dźwigu, opracowano różne pojemniczki. Pojemniczek podłogowy (5) i pojemniczek ścienny (patrz strona internetowa, aby zobaczyć zdjęcie) (zwane dalej „pojemnikami podłogowymi").



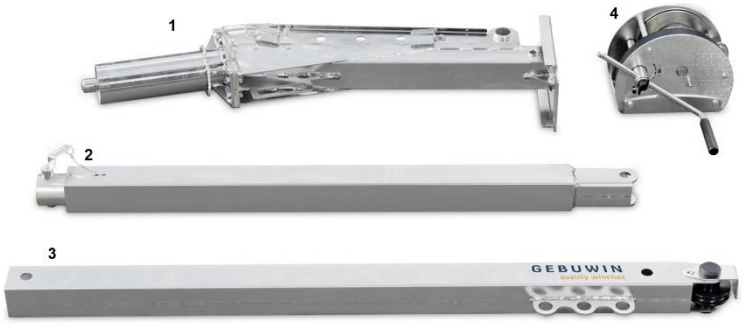

Następnie bierzesz pierwszą (1) część wysięgnika. Jest to wysięgnik bez trzech oczek zawieszenia. Wsuwasz go, okrągłą stroną, do drugiego (2) wysięgnika (tego z trzema oczkami). Dwa wysięgniki muszą być zabezpieczone za pomocą wyznaczonej osi (z logo Gebuwin) i zabezpieczone za pomocą dostarczonego sworznia blokującego.



Wysięgnik jest teraz gotowy do zamontowania na maszcie. Weź dolną część wysięgnika, pierwszą (1) sekcję wysięgnika i umieść ją w maszcie, między 2 kołnierzami, na dole. Następnie weź ponownie oś (z logo Gebuwin) i zabezpiecz ją dołączonym sworzniem blokującym.



Podnieś wysięgnik i podeprzyj go ramieniem w żądanej pozycji. Weź linę napinającą (patrz zdjęcie), stroną z okiem wsuń ją za tuleję w maszcie na górze. Z boku masztu znajduje się kilka otworów na żądaną pozycję/zasięg wysięgnika. Przesuń oś (z logo Gebuwin) przez otwór i upewnij się, że oko linki napinającej znajduje się wokół osi. Zabezpiecz za pomocą dostarczonego sworznia blokującego.

Skrzynkę podłogową można zamontować w dowolnym miejscu za pomocą kotew chemicznych lub standardowych śrub mocujących.

Przed użyciem zawsze sprawdź wymiary, brud, uszkodzenia i/lub odkształcenia garnka podłogowego, masztu, wysięgnika i wciągarki. W razie potrzeby wyczyść i wymień uszkodzone części.

Obejrzyj tutaj film instruktażowy dotyczący montażu:
https://www.youtube.com/watch?v=QEtgI1V6PTQ&t=1s

3.3 Instrukcje uruchomienia żurawika podnośnikowego



Po zamontowaniu żurawika wciągarki można zamontować ręczną wciągarkę (4 – może to być CW700 lub TL1500) na wyznaczonej płycie wciągarki. Lina wciągarki musi wpaść do koła napinającego na końcu wysięgnika. Można w tym celu użyć chwytaka liny. Jest to uchwyt, który znajduje się wokół koła napinającego. Można go poluzować kluczem. Po umieszczeniu liny w kole napinającym ponownie dokręć chwytak liny w linii z wysięgnikiem.

Żurawik jest gotowy do użycia.

3.4. Instalacja kablowa

Przy doborze kabla należy posłużyć się tabelą 1.

Uwaga! Jeśli kabel zostanie poprowadzony w złym kierunku, hamulec nie będzie działał.

Długość kabla musi być wystarczająca, aby zapewnić, że na bębnie pozostaną co najmniej 3 zwoje, gdy ładunek znajduje się w dolnej pozycji.

W modelu TL1500 kabel mocowany jest za pomocą wbudowanego zacisku kablowego.



Kabel do CW700 jest mocowany bezpośrednio do bębna za pomocą podwójnego zamka. Oznacza to, że dodatkowe zwoje kabla można zacisnąć zaciskiem kablowym.

3.5. Działanie

Żurawik podnośnikowy przeznaczony jest wyłącznie do obsługi ręcznej.
Podnoszenie ładunku odbywa się poprzez obrót korby zgodnie z ruchem wskazówek zegara. Opuszczanie ładunku odbywa się poprzez obrót korby przeciwnie do ruchu wskazówek zegara.

3.6 ATEX

Żurawik podnoszący z kodem EX może być stosowany w strefach ATEX 2 i 22. Odpowiednie kodowanie podano w deklaracji zgodności.

Kody mają następujące znaczenie:

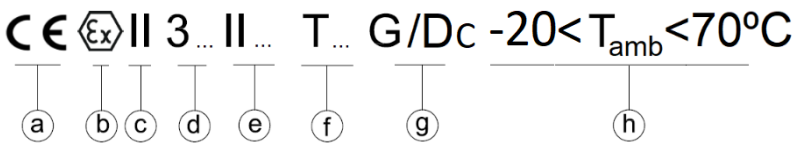

y. Oznakowanie CE zgodne z europejską dyrektywą maszynową
z. Oznaczenie Ex dla bezpieczeństwa wybuchowego
aa. Grupa II do stosowania we wszystkich środowiskach (zastosowanie przemysłowe) z wyjątkiem górnictwa
bb. Kategoria 3 to poziom ochrony odpowiedni dla:
G (środowiska gazowe)
D (środowiska zapylone)
Następnie „Ex” (odporny na wybuchy)
cc. Nadaje się do:

II (Grupa gazów II)
III (Grupa substancji III)

Żurawik dźwigowy posiada klasyfikację IIC i IIIC

dd. Klasa temperaturowa dla lub:
T4 (temperatura <135 ºC), T135ºC (temperatura <135 ºC)
T3 (temperatura <200°C), T200°C (temperatura <200°C)

ee. Poziom ochrony sprzętu:
Gc (gaz) lub Dc (pył)

ff. Temperatura otoczenia do stosowania od -20ºC do 70ºC

4. Konserwacja.

W celu przeprowadzenia prac inspekcyjnych i konserwacyjnych podnośnik musi być odciążony. Prace konserwacyjne i przeglądy muszą być wykonywane przez wykwalifikowany personel, np. za pośrednictwem dealera Gebuwin.

Częstotliwość przeglądów/konserwacji	**Aktywności**
do każdego zastosowania	- wizualnie sprawdź kabel i hak ładunkowy - sprawdź ilość smaru* w przekładni zębatej - sprawdź działanie hamulca
na kwartał	- wizualnie sprawdź, czy kabel i hak ładunkowy nie są uszkodzone - smar do przekładni - Sprawdź zużycie hamulców pod obciążeniem, w razie potrzeby wymień tarcze hamulcowe **Uwaga:** Nie należy stosować smaru na tarczach hamulcowych ani powierzchniach styku. stosować
Coroczny	- kabel zgodny z normą DIN15020 strona 2 testować i konserwować pod kątem zużycia i minimalnej siły zrywającej - sprawdź dokręcenie śrub mocujących - Sprawdź wszystkie części żurawika pod kątem zużycia i w razie potrzeby wymień w razie potrzeby wymień i nasmaruj - sprawdź grubość kołnierza (minimum 4 mm) plastikowego koła napinającego, wymień to, jeśli to konieczne - sprawdź średnice doniczki podłogowej, trzpienia i wysięgnika zgodnie ze wskazówkami w rozdziale 3.2 - Sprawdź czytelność tabliczki znamionowej - Typ ATEX > kontrola uziemienia maks. 1 megaom

* do przekładni zębatej zalecamy smar Texclad premium 2 firmy Texaco lub jego odpowiednik. Smar ten można również zamówić u dealera Gebuwin.

5. Awarie

Składowanie	**Przyczyna**	**Aby anulować**
Wciągarka obraca się ciężko, gdy jest rozładowana	- brak smaru w skrzyni biegów - brud w skrzyni biegów	- nanieść smar - oczyścić rozpuszczalnikiem i ponownie nasmarować
Ładunek nie jest utrzymywany	- kabel jest podłączony nieprawidłowo bęben nawinięty tak, aby kierunek obrotu korby był zgodny z jest źle - zużyte tarcze hamulcowe lub uszkodzone tarcze hamulcowe	- Zainstaluj kabel prawidłowo - sprawdź tarcze hamulcowe i zastępować
Hamulec ciśnieniowy obciążenia nie włącza się	- mechanizm hamulcowy i/lub tarcze zatarte z powodu braku użytkowania	- zwolnij hamulec, uderzając korbę płaską stroną dłoni w kierunku obrotu
Podnośnik obraca się (odchyla) mocno	- łożysko obrotowe na spodzie doniczki podłogowej brudny lub zużyty	- wyczyść lub wymień i smar (użyj pokrywki do (aby zapobiec zanieczyszczeniu)

6. Usługa

W celu uzyskania serwisu i/lub części zamiennych prosimy o kontakt z najbliższym dealerem Gebuwin.

Rysunek poglądowy części zamiennych można znaleźć na stronie internetowej *www.gebuwin.com* .
Na tej stronie możesz również zamówić części zamienne.

Należy używać wyłącznie oryginalnych części zamiennych, w przeciwnym razie nie gwarantujemy prawidłowego działania!

7. Środowisko

Po zakończeniu cyklu życia poszczególne części wyciągarki należy zutylizować zgodnie z obowiązującymi przepisami dotyczącymi ochrony środowiska.

8. Gwarancja

Gebuwin BV udziela 1-letniej gwarancji na wady materiałowe i produkcyjne wyciągarek Gebuwin. W przypadku stosowania certyfikowanych lin Gebuwin gwarancja jest przedłużona do 2 lat.

Gwarancja nie obejmuje zużycia ani uszkodzeń wynikających z braku regularnej lub okresowej konserwacji. Nie obejmuje uszkodzeń spowodowanych złym nadzorem, nieprawidłowymi działaniami i złym użytkowaniem urządzeń, w szczególności w przypadku przeciążenia, ciągnięcia pod kątem, niedopięcia lub przepięcia lub nieprawidłowego podłączenia.

Gwarancja nie obejmuje demontażu, modyfikacji ani wymiany części mechanicznych lub elektrycznych bez naszej zgody lub przez osobę nieupoważnioną. Gwarancja dotyczy wyłącznie części producenta. W okresie gwarancji sprzedawca musi wymienić lub naprawić części uznane za wadliwe po zbadaniu przez jego/jej wykwalifikowany i autoryzowany serwis. Powinno to zostać wykonane bezpłatnie.

FR

1. Introduction

Cher client,

Nous tenons tout d'abord à vous remercier d'avoir acheté un produit de levage professionnel de Gebuwin BV, qui a été développé, fabriqué et testé avec le plus grand soin. Nous tenons à souligner qu'il est nécessaire de lire attentivement ce manuel et de le suivre au préalable. avant d'utiliser le produit.

Nous vous invitons également à consulter notre site Internet www.gebuwin.com, où vous pourrez découvrir divers accessoires pour ce treuil, comme par exemple un jeu de câbles complet et de la graisse d'entraînement pour la transmission. Vous pouvez également trouver et télécharger les informations suivantes sur ce site Internet :

- informations sur le service;
- mode d'emploi.

Les produits Gebuwin répondent aux exigences de l'Union européenne et notamment à la directive CE relative aux machines. Gebuwin est également qualifié selon le système de qualité ISO 9001. Au cours du processus de production, les composants sont constamment soumis à des contrôles et des inspections, avec un contrôle final à la fin du processus de production.

2. Consignes de sécurité

Les bossoirs de levage de type SD sont actionnés manuellement au moyen d'un treuil à câble. Le bossoir de levage a un coefficient de sécurité statique de 1,5. Le coefficient de sécurité du treuil de levage est de 4.

Les potences de levage sont exclusivement destinées au levage de marchandises. Il est interdit de transporter (de hisser) des personnes ou de se trouver sous une charge en mouvement.

Le potence de levage ne convient pas pour :

- utilisation continue;
- entraînement par moteur.

Le potence de levage **sans** option ATEX ne convient pas non plus pour :

- utiliser dans un environnement où des substances agressives et/ou explosives sont utilisées.

Les modifications techniques apportées aux treuils et/ou l'installation d'équipements périphériques ne sont autorisées qu'avec l'autorisation écrite de Gebuwin BV. L'utilisation, l'installation, les éventuelles réparations et l'entretien du treuil ne peuvent être effectués que par des personnes qualifiées qui :

- désigné et autorisé à le faire;
- être formé pour cela ;
- être familier avec la réglementation en vigueur ;
- Utilisez toujours des pièces d'origine pour les réparations.

2.1. Bossoir de levage

Le treuil de la grue à bossoir est équipé d'un frein à pression de charge, ce frein maintient la charge à n'importe quelle hauteur et garantit que la charge peut être abaissée de manière contrôlée.

Le frein à pression de charge ne doit jamais être graissé ou huilé. L'effet de freinage est perdu !

La force de levage spécifiée pour la 1ère couche de câble, indiquée sur la plaque signalétique, ne doit en aucun cas être dépassée. Le davier de levage et le treuil doivent être contrôlés au moins une fois par an par un expert.

Ne touchez jamais les pièces mobiles pendant l'utilisation !

Avant d'utiliser le treuil, effectuez toujours l'inspection suivante :

- Vérifiez le fonctionnement du frein ;
- Vérifier l'état du câble et du matériel de levage ;
- Vérifiez la structure de support.

2.2. Dernier

Les éléments suivants doivent être pris en compte en ce qui concerne la charge :

- Ne laissez pas la charge suspendue sans surveillance en position surélevée ;
- Ne laissez pas la charge osciller ;
- Ne laissez jamais la charge tomber soudainement du câble ;
- Assurez-vous que la hauteur de levage totale est libre.

2.3. Câbles et matériel(s) de levage

Les points suivants doivent être respectés en ce qui concerne le câble et l'équipement de levage (crochet de charge) :

- Utilisez uniquement des câbles certifiés selon la norme DIN 15020 avec une résistance à la rupture minimale du tableau 1.
- Les câbles et les crochets de charge doivent être régulièrement contrôlés et entretenus conformément à la norme DIN 15020.
- ***Il doit rester au moins 3 tours de sécurité sur la première couche du tambour sous charge.***
- Le haut de la dernière couche de câble doit être à 1 1/2 fois le diamètre du câble du bord extérieur de la bride du tambour.
- Le câble doit être enroulé sur le tambour sous prétension.
- ***Ne mettez jamais la main dans le passage du câble.***
- Manipulez le câble uniquement avec des gants de sécurité.
- tenir compte de la capacité correcte du câble.
- Les crochets de charge doivent être équipés de loquets de sécurité.
- les crochets de charge doivent être fixés au câble avec un bas et un serre-câble conformément à la réglementation
- la charge doit être correctement arrimée.

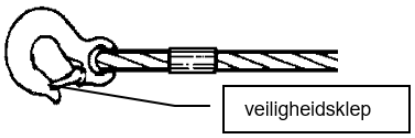

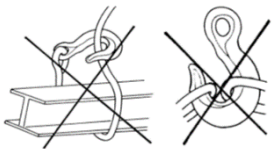

3. Données techniques

La désignation du type du davier de levage Gebuwin est construite comme suit :

SD : Potence de levage Gebuwin pour levage de charges de 900, 800 et 600 kg *(dans différentes positions)*
EV : Galvanisé électrolytiquement (minimum 6 microns) *(standard pour le SD900)*
EX : Certifié ATEX, zone 2 et 22
SST : version en acier inoxydable (acier inoxydable)

Tableau 1

Technical specifications	Unit	SD900 EV incl. TL1500	SD900 EV incl. CW700
Max capacity reach 1 meter (1st layer)	**kg**	**900**	**700**
Capacity 4th layer	kg	900	475
Capacity last layer	kg	900	290
Max capacity reach 1,5 meter (1st layer)	**kg**	**800**	**700**
Capacity 4th layer	kg	800	475
Capacity last layer	kg	800	290
Max capacity reach 2 meters (1st layer)	**kg**	**600**	**600**
Capacity 4th layer	kg	600	475
Capacity last layer	kg	600	290
Rope storage 1st layer	m	3,5	2
Rope storage 4th layer	m	20	11
Rope storage top layer	m	33	40
Rope diameter-Ø	mm	8	6
MBL of cable	kN	41	23
Lifting speed	m/min	1,2	2,2
Weight (excl. winch)*	kg	49	
Weight winch	kg	27	14
Article number (excl. winch)	nr.	77002000	

*each part weighs <23kg

Voir l'image ci-dessous pour les différentes positions de la grue à bossoir

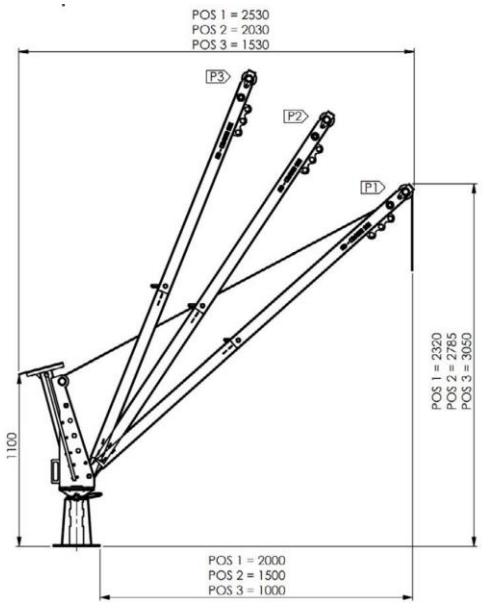

- position 1 : portée de 2 mètres et capacité de levage maximale de 600 kg
- position 2 : portée de 1,5 mètre et capacité de levage maximale de 800 kg
- position 3 : portée de 1 mètre et capacité de levage maximale de 900 kg

3.1. Description du poste

La potence de levage est conçue pour le levage de marchandises sur site avec un poids total de levage maximal de 900 kg en position 1, 800 kg en position 2 et 600 kg en position 3. Cette potence de levage vous aide à effectuer votre travail efficacement. Une seule personne peut déplacer la potence de levage à l'endroit souhaité. La potence de levage se compose de 4 parties différentes : mât, 2 flèches et treuil.

Il existe 2 choix de treuils manuels pouvant être montés sur la grue Davit, il s'agit du CW700 et du TL1500. Le CW700 n'a qu'une capacité de levage de 700 kg sur la 1ère couche .

La construction est principalement constituée d'acier de construction avec revêtement en zinc électrolytique. Le treuil se compose d'un treuil à tambour avec transmission par engrenage. La charge est maintenue dans chaque couche par un frein de pression de charge intégré. L'arbre d'entraînement et le tambour de câble sont montés. Le mât est équipé d'un palier pivotant qui permet de faire pivoter le davier du palan à 360 °. La manivelle est réglable en longueur et amovible.

3.2. Instructions de montage du davier de levage

Le davier de levage se compose de quatre parties, à savoir un mât (1), deux flèches (1+2) et le treuil (4). Pour rendre le davier de levage prêt à l'emploi, vous placez d'abord le mât dans le pot de sol (5). Afin d'utiliser le davier de levage de manière sûre et responsable, différents pots ont été développés. Un pot de sol (5) et un pot mural (voir le site Web pour l'image) (ci-après dénommés « pot de sol »).





Ensuite, prenez la première (1) partie de la flèche. Il s'agit de la flèche sans les trois œillets de suspension. Vous la glissez, avec le côté rond, dans la deuxième (2) flèche (celle avec les trois œillets). Les deux flèches doivent être fixées avec l'axe prévu à cet effet (avec le logo Gebuwin) et fixées avec la goupille de verrouillage fournie.



La bôme est maintenant prête à être montée sur le mât. Prenez le bas de la bôme, la première (1) section de bôme et placez-la dans le mât, entre les 2 brides, en bas. Ensuite, reprenez l'axe (avec le logo Gebuwin) et fixez-le avec la goupille de verrouillage fournie.



Soulevez la flèche et soutenez-la avec l'épaule dans la position souhaitée. Prenez le câble de tension (voir image), avec le côté œil, poussez-le derrière la douille dans le mât en haut. Sur le côté du mât, il y a plusieurs trous pour la position/portée souhaitée de la flèche. Poussez l'axe (avec le logo Gebuwin) à travers un trou et assurez-vous que l'œil du câble de tension est autour de l'axe. Fixez avec la goupille de verrouillage fournie.

Le boîtier de sol peut être monté n'importe où à l'aide d'ancrages chimiques ou de fixations à boulons standard.

Avant utilisation, vérifiez toujours les dimensions, l'encrassement, les dommages et/ou les déformations du pot de sol, du mât, de la flèche et du treuil. Nettoyez si nécessaire et remplacez les pièces endommagées.

Regardez une vidéo d'instructions de montage ici :
https://www.youtube.com/watch?v=QEtgI1V6PTQ&t=1s

3.3 Instructions de mise en service du davier de levage



Une fois le davier de levage monté, un treuil manuel (4 – il peut s'agir d'un CW700 ou d'un TL1500) peut être monté sur la plaque de treuil prévue à cet effet. Le câble du treuil doit tomber dans la roue de renvoi à l'extrémité de la flèche. Le récupérateur de câble peut être utilisé à cet effet. Il s'agit du support qui se trouve autour de la roue de renvoi. Il peut être desserré à l'aide d'une clé. Une fois le câble dans la roue de renvoi, resserrez le récupérateur de câble en ligne avec la flèche.

Le davier de levage est prêt à l'emploi.

3.4. Installation des câbles

Pour le choix du câble, il convient de consulter le tableau 1.

Attention ! Si le câble est acheminé dans le mauvais sens, le frein ne fonctionnera pas.

La longueur du câble doit être suffisamment longue pour garantir qu'au moins 3 tours restent sur le tambour lorsque la charge est en position basse.

Sur le TL1500, le câble est fixé à l'aide du serre-câble intégré.



Le câble du CW700 est fixé directement sur le tambour au moyen d'un double verrouillage. Cela signifie qu'un enroulement supplémentaire du câble peut être serré par le serre-câble.

3.5. Fonctionnement

Le palan à flèche est uniquement adapté à un fonctionnement manuel.
Le levage de la charge s'effectue en tournant la manivelle dans le sens des aiguilles d'une montre. La descente de la charge s'effectue en tournant la manivelle dans le sens inverse des aiguilles d'une montre.

3.6. ATEX

Le potence de levage avec codage EX peut être utilisé dans les zones ATEX 2 et 22. Voir la déclaration de conformité pour le codage correspondant.

Les codes ont la signification suivante :

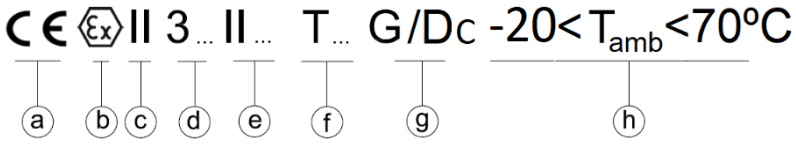

gg. Marquage CE conformément à la directive européenne sur les machines
hh. Marquage Ex pour la sécurité contre les explosions
ii. Groupe II pour une utilisation dans tous les environnements (utilisation industrielle) à l'exception de l'exploitation minière
jj. La catégorie 3 est le niveau de protection et convient à :
G (environnements gazeux)
D (environnements poussiéreux)
Suivi de « Ex » (antidéflagrant)

kk. Convient pour ou :
II (Groupe de gaz II)
III (Groupe de substances III)
Le davier de levage a une classification IIC et IIIC
ll. Classe de température pour ou :
T4 (température < 135 ºC), T135ºC (température < 135 ºC)
T3 (température <200 ºC), T200ºC (température <200 ºC)
mm. Niveau de protection de l'équipement :
Gc (gaz) ou Dc (poussière)
nn. Température ambiante d'utilisation de -20ºC à 70ºC

4. Entretien.

Pour les travaux d'inspection et d'entretien, le potence de levage doit être soulagé.
Les travaux d'entretien et d'inspection doivent être effectués par du personnel qualifié, par exemple par l'intermédiaire de votre revendeur Gebuwin.

Intervalle d'inspection/d'entretien	**Activités**
pour chaque utilisation	- inspecter visuellement le câble et le crochet de charge - inspecter la quantité de graisse* sur la transmission à engrenages - vérifier la fonction de freinage
par trimestre	- vérifier visuellement que le câble et le crochet de charge ne sont pas cassés - transmission par engrenages à graisse - Contrôler l'usure des freins sous pression, remplacer les disques de frein si nécessaire **Attention :** ne pas utiliser de lubrifiant sur les disques de frein ou les surfaces de contact appliquer
Annuel	- câble conforme à la norme DIN15020 page 2 tester et entretenir l'usure et la force de rupture minimale - vérifier le serrage des boulons de montage - Vérifiez toutes les pièces du davier de levage pour détecter toute trace d'usure et remplacez-les si nécessaire remplacer et graisser si nécessaire - vérifier l'épaisseur de la bride (minimum 4 mm) de la roue folle en plastique, remplacez-le si nécessaire - vérifier les diamètres du pot de sol, du mandrin et de la flèche comme indiqué au chapitre 3.2 - Vérifiez la lisibilité de la plaque signalétique - Type ATEX > contrôle de mise à la terre max 1 méga-ohm

* pour la transmission par engrenages, nous vous conseillons la graisse Texclad premium 2 de Texaco ou équivalent. Cette graisse peut également être commandée auprès de votre revendeur Gebuwin.

5. Dysfonctionnements

Stockage	**Cause**	**Pour annuler**
Le treuil tourne lourdement lorsqu'il est déchargé	- pas de graisse sur la transmission - saleté dans la transmission	- appliquer de la graisse - nettoyer avec du solvant et regraisser
La charge n'est pas maintenue	- le câble est mal connecté tambour enroulé de telle sorte que le sens de rotation de la manivelle est faux - disques de frein usés ou disques de frein défectueux	- Installer correctement le câble - vérifier les disques de frein et remplacer
Le frein de pression de charge ne s'enclenche pas	- mécanisme de freinage et/ou disques grippés par manque d'utilisation	- relâcher le frein en tapotant la manivelle avec le plat de la main dans le sens de rotation
Le davier de levage tourne (pivote) fortement	- palier de pivot au bas du pot de sol sale ou usé	- nettoyer ou remplacer et graisse (utilisez le couvercle pour pour prévenir la pollution)

6. Service

Pour le service et/ou les pièces de rechange, veuillez contacter votre revendeur Gebuwin près de chez vous.
Le dessin éclaté des pièces de rechange est disponible sur le site Internet *www.gebuwin.com* .
Vous pouvez également commander vos pièces détachées sur ce site.

Utilisez uniquement des pièces de rechange d'origine, sinon le bon fonctionnement n'est pas garanti !

7. Environnement

En fin de cycle de vie, les différentes pièces du treuil doivent être éliminées conformément aux réglementations environnementales en vigueur.

8. Garantie

Gebuwin BV accorde une garantie d'un an sur les défauts de matériaux et de fabrication des treuils Gebuwin. En cas d'utilisation de câbles certifiés Gebuwin, la garantie est prolongée à 2 ans.

La garantie ne couvre pas l'usure, ni les dommages résultant d'un manque d'entretien régulier ou périodique. Elle ne couvre pas les dommages dus à une mauvaise surveillance, à des manipulations incorrectes et à une mauvaise utilisation des appareils, notamment en cas de surcharge, de tirage en biais, de sous- ou surtension ou de mauvais branchement.

La garantie ne s'applique pas à tout démontage, modification ou remplacement de pièces mécaniques ou électriques sans notre autorisation ou par une personne non autorisée. La garantie s'applique uniquement aux pièces du fabricant. Pendant la période de garantie, le vendeur doit remplacer ou réparer les pièces reconnues défectueuses après examen par son service qualifié et agréé. Cela doit être fait gratuitement.

NO

1. Introduksjon

Kjære kunde,

Først og fremst vil vi takke deg for at du kjøpte et profesjonelt løfteprodukt fra Gebuwin BV, som er utviklet, produsert og testet med største omhu. Vi må påpeke at det er nødvendig å først lese denne håndboken nøye og følge den før du bruker produktet.

Videre vil vi henvise deg til vår hjemmeside www.gebuwin.com hvor du kan se diverse tilbehør til denne vinsjen, for eksempel et komplett kabelsett og drivfett til girkassen. Du kan også finne og laste ned følgende informasjon via denne nettsiden:

- tjenesteinformasjon;
- bruksanvisning.

Gebuwin-produkter oppfyller kravene i EU og spesielt EUs maskindirektiv. Gebuwin er også kvalifisert i henhold til ISO 9001 kvalitetssystem. Under produksjonsprosessen blir komponenter hele tiden utsatt for kontroller og inspeksjoner med en sluttkontroll/inspeksjon ved slutten av produksjonsprosessen.

2. Sikkerhetsinstruksjoner

Heisedavitene med type SD, drives manuelt ved hjelp av en kabelvinsj . Heisedaviten har en statisk sikkerhetsfaktor på 1,5. Sikkerhetsfaktoren til heisevinsjen er 4.

Heisedavitene skal utelukkende brukes til heising av varer. Det er ikke tillatt å transportere (heise) personer samt være under flyttelass.

Løftedaviten er ikke egnet for:

- kontinuerlig bruk;
- motordrift.

Løftedaviten **uten** ATEX-alternativ er heller ikke egnet for:

- bruk i et miljø der aggressive og/eller eksplosive stoffer brukes.

Tekniske endringer på vinsjene og/eller installasjon av tilleggsutstyr er kun tillatt etter skriftlig tillatelse fra Gebuwin BV. Drift, installasjon, eventuelle reparasjoner og vedlikehold av vinsjen må kun utføres av kvalifiserte personer som:

- utnevnt og autorisert til å gjøre det;
- bli opplært til dette;
- være kjent med riktig regelverk;
- Bruk alltid originale deler ved reparasjoner.

2.1. Heis davit

Vinsjen på davitkranen er utstyrt med lasttrykkbrems, denne bremsen holder lasten i enhver høyde og sørger for at lasten kan senkes kontrollert.

Lasttrykkbremsen må aldri smøres eller oljes. Bremseeffekten er tapt!

Den angitte løftekraften til 1. kabellag , som er angitt på typeskiltet, må aldri overskrides. Heisedavit og vinsj skal testes minst en gang i året av en ekspert.

Berør aldri bevegelige deler under bruk!

Før du bruker vinsjen, utfør alltid følgende inspeksjon:

- Sjekk bremsefunksjonen;
- Sjekk tilstanden til kabelen og løfteutstyret;
- Sjekk bærekonstruksjonen.

2.2. Siste

Følgende bør tas i betraktning med hensyn til belastningen:

- Ikke la lasten henge uten tilsyn i hevet stilling;
- Ikke la lasten svinge;
- La aldri lasten plutselig falle fra kabelen;
- Pass på at den totale løftehøyden er fri.

2.3. Kabel og løfteutstyr(er)

Følgende må overholdes med hensyn til kabel og løfteutstyr (lastkrok):

- Bruk kun sertifiserte kabler i henhold til DIN 15020 med minimum bruddstyrke fra tabell 1.
- Kabler og lastekroker skal kontrolleres og vedlikeholdes regelmessig i henhold til DIN 15020.
- ***Minst 3 sikkerhetssvinger må forbli på det første laget av trommelen under belastning.***
- Toppen av det siste kabellaget skal være 1 $_{1/2}{}^{x}$ kabeldiameteren fri fra ytterkanten av trommelflensen.
- Kabelen må vikles på trommelen under forspenning.
- ***Grip aldri inn i kabelføringen.***
- Håndter kabelen kun med vernehansker.
- ta hensyn til riktig kabelkapasitet.
- Lastekroker skal ha sikkerhetslåser.
- lastkroker skal festes til kabelen med strømpe og kabelklemme i henhold til forskriftene
- lasten må sikres forsvarlig.

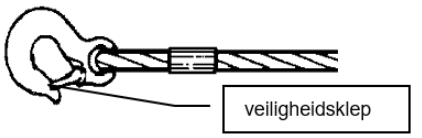

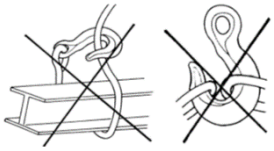

3. Tekniske data

Typebetegnelsen til Gebuwin løftedavit er konstruert som følger:

SD : Gebuwin løftedavit for løfting av laster på 900, 800 og 600 kg *(i forskjellige posisjoner)*
EV : Elektrolytisk galvanisert (minimum 6 mikron) *(standard for SD900)*
EX : ATEX-sertifisert, sone 2 og 22
SST : Rustfritt stål (rustfritt stål) versjon

Tabell 1

Technical specifications	Unit	SD900 EV incl. TL1500	SD900 EV incl. CW700
Max capacity reach 1 meter (1st layer)	**kg**	**900**	**700**
Capacity 4th layer	kg	900	475
Capacity last layer	kg	900	290
Max capacity reach 1,5 meter (1st layer)	**kg**	**800**	**700**
Capacity 4th layer	kg	800	475
Capacity last layer	kg	800	290
Max capacity reach 2 meters (1st layer)	**kg**	**600**	**600**
Capacity 4th layer	kg	600	475
Capacity last layer	kg	600	290
Rope storage 1st layer	m	3,5	2
Rope storage 4th layer	m	20	11
Rope storage top layer	m	33	40
Rope diameter-Ø	mm	8	6
MBL of cable	kN	41	23
Lifting speed	m/min	1,2	2,2
Weight (excl. winch)*	kg	49	
Weight winch	kg	27	14
Article number (excl. winch)	nr.	77002000	

*each part weighs <23kg

Se bildet nedenfor for de forskjellige posisjonene til davitkranen

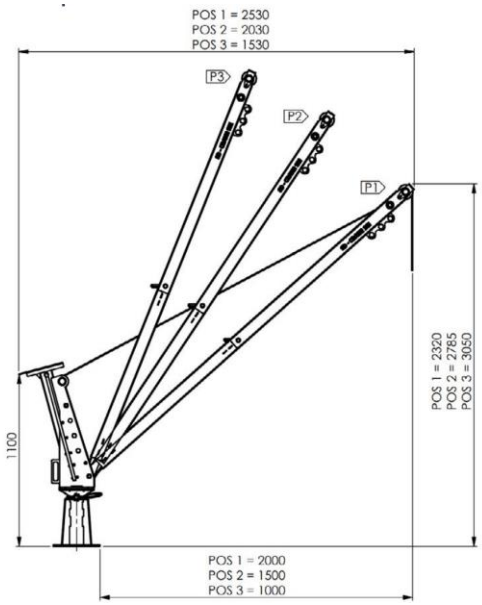

- posisjon 1: rekkevidde på 2 meter og en maksimal løftekapasitet på 600 kg
- posisjon 2: rekkevidde på 1,5 meter og en maksimal løftekapasitet på 800 kg
- posisjon 3: rekkevidde på 1 meter og en maksimal løftekapasitet på 900 kg

3.1. Stillingsbeskrivelse

Heisedaviten er designet for å heise gods på plass med en maksimal total heisevekt på 900 kg i posisjon 1, 800 kg i posisjon 2 og 600 kg i posisjon 3. Denne davitkranen hjelper deg å utføre arbeidet ditt effektivt. Én person kan flytte taljedaviten til ønsket plassering. Davitkranen består av 4 forskjellige deler; mast, 2 bommer og vinsj.

Det er 2 valg for håndvinsjer som kan monteres på Davit-kranen, disse er CW700 og TL1500. CW700 har kun 700 kg løftekapasitet på 1. lag .

Konstruksjonen består hovedsakelig av konstruksjonsstål med elektrolytisk sinkbelegg. Vinsjen består av en trommelvinsj med giroverføring. Lasten holdes i hvert lag av en innebygd lasttrykkbrems. Drivakselen og kabeltrommelen er montert. Masten er utstyrt med et dreielager, som gjør det mulig å rotere taljedaviten 360 °. Sveiven er justerbar i lengde og avtakbar.

3.2. Monteringsanvisning for løftedaviten

Heisedaviten består av fire deler, nemlig en mast (1), to bommer (1+2) og vinsjen (4). For å gjøre heisdaviten klar til bruk, plasserer du først masten i gulvpotten (5). For å bruke taljedaviten på en sikker og forsvarlig måte, er det utviklet ulike gryter. En gulvpotte (5) og en veggpotte (se nettsiden for bilde) (disse blir heretter referert til som 'gulvpotte').



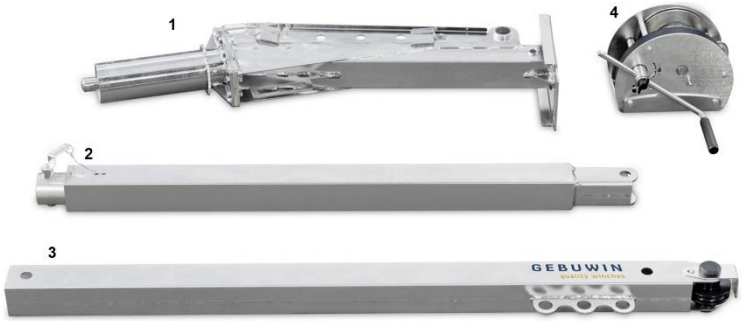

Så tar du den første (1) bomdelen. Dette er bommen uten de tre opphengsøyene. Du skyver denne, med den runde siden, inn i den andre (2) bommen (den med de tre øynene). De to bommene må sikres med den angitte akselen (med Gebuwin-logo) og sikres med den medfølgende låsepinnen.



Bommen er nå klar til å monteres på masten. Ta bunnen av bommen, den første (1) bomseksjonen og plasser den i masten, mellom de 2 flensene, nederst. Ta så akselen igjen (med Gebuwin-logo) og fest den med den medfølgende låsepinnen.

Løft bommen og støtt den med skulderen i ønsket posisjon. Ta spennkabelen (se bilde), med øyesiden skyver du den bak busken i masten øverst. På siden av masten er det flere hull for ønsket posisjon/rekkevidde av bommen. Skyv akselen (med Gebuwin-logo) gjennom et hull og sørg for at øyet til spennkabelen er rundt akselen. Sikre med den medfølgende låsepinnen.



Gulvboksen kan monteres hvor som helst ved hjelp av kjemiske ankere eller standard boltfeste.

Før bruk, kontroller alltid gulvpotten, masten, bommen og vinsjen for dimensjoner, smuss, skader og/eller deformasjoner. Rengjør om nødvendig og skift ut skadede deler.

Se en monteringsinstruksjonsvideo her:
https://www.youtube.com/watch?v=QEtgI1V6PTQ&t=1s

3.3 Igangsettingsinstruksjoner for taljedaviten

Etter at taljedaviten er montert, kan en håndvinsj (4 – dette kan være en CW700 eller en TL1500) monteres på den angitte vinsjplaten. Vinsjens kabel må falle inn i tomgangshjulet på enden av bommen. Kabelfangeren kan brukes til dette. Dette er holderen som er rundt tomgangshjulet. Denne kan løsnes med nøkkel. Etter at kabelen er i tomgangshjulet, stram kabelfangeren igjen på linje med bommen.



Heisedaviten er klar til bruk.

3.4. Kabelinstallasjon

For valg av kabel bør tabell 1 konsulteres.

Forsiktighet! Hvis kabelen trekkes i feil retning, vil ikke bremsen fungere.

Kabellengden må være lang nok til å sikre at det gjenstår minst 3 omdreininger på trommelen når lasten er i nedre posisjon.

På TL1500 er kabelen sikret ved hjelp av den innebygde kabelklemmen.

Kabelen til CW700 festes direkte til trommelen ved hjelp av en dobbel lås. Dette betyr at en ekstra vikling av kabelen kan klemmes av kabelklemmen.



3.5. Operasjon

Heisedaviten er kun egnet for manuell betjening.
Heising av lasten gjøres ved å vri sveiven med klokken. Senking av lasten gjøres ved å vri sveiven mot klokken.

3.6. ATEX

Løftedaviten med EX-koding kan brukes i ATEX-sone 2 og 22. Se samsvarserklæring for tilsvarende koding.

Kodene har følgende betydning:

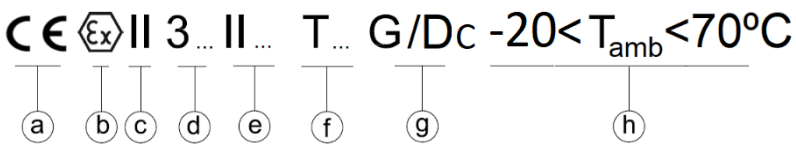

oo. CE-merking i henhold til det europeiske maskindirektivet
pp. Ex-merking for eksplosjonssikkerhet
qq. Gruppe II for bruk i alle miljøer (industriell bruk) unntatt gruvedrift
rr. Kategori 3 er beskyttelsesnivået og passer for enten:
G (gassmiljøer)
D (støvmiljøer)
Etterfulgt av 'Ex' (eksplosjonssikker)
ss. Egnet for eller:
II (gassgruppe II)
III (stoffgruppe III)
Heisedaviten har en IIC- og IIIC-klassifisering
tt. Temperaturklasse for eller:
T4 (temperatur <135 ºC), T135 ºC (temperatur <135 ºC)
T3 (temperatur <200 ºC), T200 ºC (temperatur <200 ºC)

uu. Utstyrsbeskyttelsesnivå:
Gc (gass) eller Dc (støv)
vv. Omgivelsestemperatur for bruk fra -20ºC til 70ºC

4. Vedlikehold.

For inspeksjons- og vedlikeholdsarbeid må løftedaviten avlastes.
Vedlikeholds- og inspeksjonsarbeid må utføres av kvalifisert personell, for eksempel via din Gebuwin-forhandler.

Inspeksjons-/vedlikeholdsintervall	**Aktiviteter**
for hver bruk	- inspiser kabel og lastekrok visuelt - inspiser fettmengden* på giroverføringen - sjekk bremsefunksjonen
per kvartal	- sjekk visuelt kabel og lastekrok for brudd - fett giroverføring - Kontroller slitasjen på lasttrykkbremsen, skift ut bremseskivene om nødvendig **Forsiktig:** Ikke bruk smøremiddel på bremseskiver eller kontaktflater søke
Årlig	- kabel i henhold til DIN15020 side 2 test og vedlikehold for slitasje og minimum bruddkraft - sjekk monteringsboltene for tetthet - Kontroller alle deler av løftedaviten for slitasje og skift ut om nødvendig skift ut og smør om nødvendig - sjekk flenstykkelsen (minimum 4 mm) på tomgangshjulet i plast, erstatte dette om nødvendig - sjekk diameteren til gulvpotten, dornen og bommen som angitt i kapittel 3.2 - Sjekk navneskiltet for lesbarhet - ATEX type > jordingskontroll maks 1 megaohm

* til giroverføringen foreskriver vi fettet Texclad premium 2 fra Texaco , eller tilsvarende. Dette fettet kan også bestilles via din Gebuwin-forhandler.

5. Feilfunksjoner

Lagring	**Forårsake**	**For å avbryte**
Vinsjen svinger kraftig når den er avlastet	- ingen fett på girkassen - skitt i girkassen	- påfør fett - rengjør med løsemiddel og smør på nytt
Lasten holdes ikke	- kabelen er feil tilkoblet trommel viklet slik at rotasjonsretningen til sveiven er feil - bremseskiver slitt eller defekte bremseskiver	- Installer kabelen riktig - sjekk bremseskiver og erstatte
Lasttrykkbremsen kobles ikke inn	- bremsemekanisme og/eller skiver beslaglagt på grunn av manglende bruk	- løsne bremsen ved å banke på sveivarmen med den flate hånden i rotasjonsretningen
Heisedavit roterer (svinger) tungt	- dreielager i bunnen av gulvpotten skitten eller utslitt	- rengjøre eller bytte ut og fett (bruk lokket til for å forhindre forurensning)

6. Service

For service og/eller servicedeler, vennligst kontakt din Gebuwin-forhandler nær deg.
Eksploderingstegningen for servicedelene finner du på internettsiden *www.gebuwin.com* .
Du kan også bestille servicedeler på denne siden.

Bruk kun originale servicedeler, ellers garanteres ikke riktig funksjon!

7. Miljø



Ved slutten av livssyklusen skal de ulike delene av vinsjen deponeres i henhold til gjeldende miljøforskrifter.

8. Garanti

Gebuwin BV gir 1 års garanti på material- og produksjonsfeil på Gebuwin vinsjer. Ved bruk av Gebuwin-sertifiserte kabler utvides garantien til 2 år.

Garantien dekker ikke slitasje eller skader som følge av manglende regelmessig eller periodisk vedlikehold. Den dekker ikke skader som skyldes dårlig tilsyn, feilhandlinger og dårlig bruk av enhetene, spesielt ved overbelastning, trekk på skrå, under- eller overspenning eller feil tilkobling.

Garantien gjelder ikke for noen demontering, modifikasjon eller utskifting av mekaniske eller elektriske deler uten vår tillatelse eller av en uautorisert person. Garantien gjelder kun deler av produsenten. I løpet av garantiperioden må selgeren erstatte eller reparere de delene som er anerkjent som defekte etter undersøkelse av hans/hennes kvalifiserte og autoriserte service. Dette bør gjøres gratis.

ES

1. Introducción

Estimado cliente,

En primer lugar, nos gustaría agradecerle la compra de un producto de elevación profesional de Gebuwin BV, que ha sido desarrollado, fabricado y probado con el máximo cuidado. Debemos señalar que es necesario leer primero este manual detenidamente y seguirlo. antes de usar el producto.

Además, le recomendamos que visite nuestra página web www.gebuwin.com , donde podrá ver diversos accesorios para este cabrestante, como por ejemplo un juego completo de cables y grasa para la transmisión. También podrá encontrar y descargar la siguiente información a través de esta página web:

- información de servicio;
- Instrucciones de uso.

Los productos de Gebuwin cumplen con los requisitos de la Unión Europea y, en particular, con la Directiva CE sobre máquinas. Gebuwin también está certificada según el sistema de calidad ISO 9001. Durante el proceso de producción, los componentes se someten constantemente a controles e inspecciones y se realiza un control/inspección final al final del proceso de producción.

2. Instrucciones de seguridad

Los pescantes de elevación del tipo SD se accionan manualmente mediante un torno de cable. El pescante de elevación tiene un factor de seguridad estático de 1,5. El factor de seguridad del torno de elevación es de 4.

Los pescantes de elevación están destinados exclusivamente para la elevación de mercancías. No está permitido transportar (elevación) personas ni estar debajo de una carga en movimiento.

El pescante elevador no es adecuado para:

- uso continuo;
- accionamiento del motor.

El pescante de elevación **sin** opción ATEX tampoco es adecuado para:

- utilizar en un entorno donde se utilizan sustancias agresivas y/o explosivas.

Los cambios técnicos en los cabrestantes y/o la instalación de equipos periféricos solo se permiten con el permiso por escrito de Gebuwin BV. El manejo, la instalación, las reparaciones y el mantenimiento del cabrestante solo pueden ser realizados por personas cualificadas que:

- designado y autorizado para ello;
- estar entrenado para esto;
- estar familiarizado con las regulaciones correctas;
- Utilice siempre piezas originales para las reparaciones.

2.1. Pescante de elevación

El cabrestante de la grúa pescante está equipado con un freno de presión de carga, este freno mantiene la carga a cualquier altura y garantiza que la carga pueda bajar de forma controlada.

El freno de presión de carga no debe engrasarse ni aceitarse nunca. ¡Se pierde el efecto de frenado!

La fuerza de elevación indicada en la placa de características de la primera capa de cable no debe superarse en ningún caso. El pescante de elevación y el cabrestante deben ser comprobados al menos una vez al año por un experto.

¡Nunca toque las piezas móviles durante el uso!

Antes de utilizar el cabrestante, realice siempre la siguiente inspección:

- Compruebe el funcionamiento del freno;
- Verificar el estado del cable y del equipo de elevación;
- Verifique la estructura de soporte.

2.2. Último

Respecto a la carga se debe tener en cuenta lo siguiente:

- No deje la carga colgando sin vigilancia en una posición elevada;
- No dejes que la carga se balancee;
- Nunca deje que la carga caiga repentinamente del cable;

- Asegúrese de que la altura de elevación total esté libre.

2.3. Cables y equipos de elevación

Con respecto al cable y al equipo de elevación (gancho de carga) se debe tener en cuenta lo siguiente:

- Utilice únicamente cables certificados según DIN 15020 con una resistencia de rotura mínima según la tabla 1.
- Los cables y ganchos de carga deben revisarse y mantenerse periódicamente de acuerdo con la norma DIN 15020.
- ***En la primera capa del tambor bajo carga deben quedar al menos 3 vueltas de seguridad.***
- La parte superior de la última capa de cable debe estar a 1 1/2 x el diámetro del cable del borde exterior de la brida del tambor.
- El cable debe enrollarse en el tambor bajo tensión previa.
- ***Nunca meta la mano en el recorrido del cable.***
- Manipule el cable únicamente con guantes de seguridad.
- Tenga en cuenta la capacidad correcta del cable.
- Los ganchos de carga deben tener pestillos de seguridad.
- Los ganchos de carga deben fijarse al cable con una media y una abrazadera de cable de acuerdo con las regulaciones
- La carga debe estar asegurada adecuadamente.

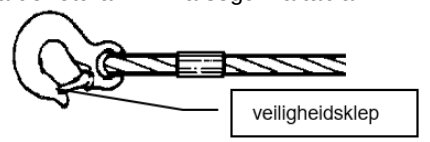

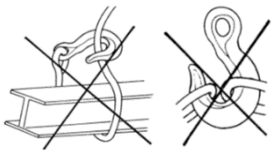

3. Datos técnicos

La denominación de tipo del pescante elevador Gebuwin se construye de la siguiente manera:

SD : Pescante de elevación Gebuwin para elevación de cargas de 900, 800 y 600 kg *(en diferentes posiciones)*
EV : Galvanizado electrolíticamente (mínimo 6 micras) *(estándar para el SD900)*
EX : Certificado ATEX, zona 2 y 22
SST : Versión de acero inoxidable (acero inoxidable)

Tabla 1

Technical specifications	Unit	SD900 EV incl. TL1500	SD900 EV incl. CW700
Max capacity reach 1 meter (1st layer)	**kg**	**900**	**700**
Capacity 4th layer	kg	900	475
Capacity last layer	kg	900	290
Max capacity reach 1,5 meter (1st layer)	**kg**	**800**	**700**
Capacity 4th layer	kg	800	475
Capacity last layer	kg	800	290
Max capacity reach 2 meters (1st layer)	**kg**	**600**	**600**
Capacity 4th layer	kg	600	475
Capacity last layer	kg	600	290
Rope storage 1st layer	m	3,5	2
Rope storage 4th layer	m	20	11
Rope storage top layer	m	33	40
Rope diameter-Ø	mm	8	6
MBL of cable	kN	41	23
Lifting speed	m/min	1,2	2,2
Weight (excl. winch)*	kg	49	
Weight winch	kg	27	14
Article number (excl. winch)	nr.	77002000	

*each part weighs <23kg

Vea la imagen a continuación para ver las diferentes posiciones de la grúa pescante.

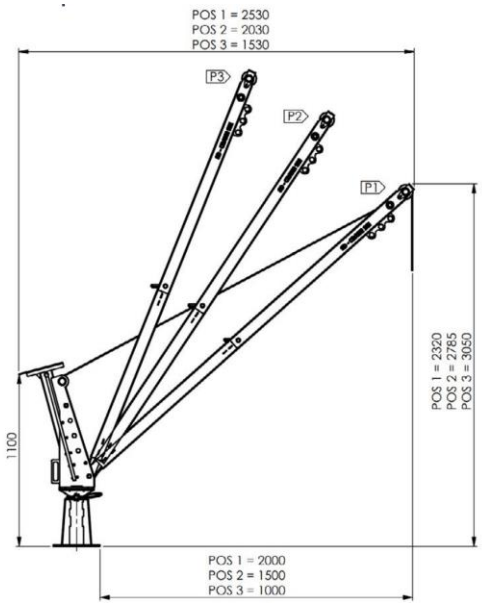

- Posición 1: alcance de 2 metros y una capacidad máxima de elevación de 600 kg
- Posición 2: alcance de 1,5 metros y una capacidad máxima de elevación de 800 kg
- Posición 3: alcance de 1 metro y una capacidad máxima de elevación de 900 kg

3.1. Descripción del puesto

El pescante de elevación está diseñado para elevar mercancías en el lugar con un peso de elevación total máximo de 900 kg en la posición 1, 800 kg en la posición 2 y 600 kg en la posición 3. Esta grúa pescante le ayuda a realizar su trabajo de forma eficiente. Una persona puede mover el pescante de elevación al lugar deseado. La grúa pescante consta de 4 partes diferentes: mástil, 2 plumas y cabrestante.

Hay dos opciones de cabrestantes manuales que se pueden montar en la grúa Davit: el CW700 y el TL1500. El CW700 tiene una capacidad de elevación de solo 700 kg en la primera ^{capa} .

La estructura está formada principalmente por acero de construcción con un revestimiento de zinc electrolítico. El cabrestante consta de un torno de tambor con transmisión por engranajes. La carga se mantiene en cada capa mediante un freno de presión de carga incorporado. El eje de transmisión y el tambor de cable están montados. El mástil está equipado con un cojinete de pivote, que permite girar el pescante del polipasto 360 °. La manivela es ajustable en longitud y extraíble.

3.2. Instrucciones de montaje del pescante elevador

El pescante de elevación consta de cuatro partes: un mástil (1), dos brazos (1+2) y el cabrestante (4). Para que el pescante de elevación esté listo para su uso, primero se coloca el mástil en el soporte del suelo (5). Para utilizar el pescante de elevación de forma segura y responsable, se han desarrollado varios soportes: un soporte de suelo (5) y un soporte de pared (consulte la imagen en el sitio web) (en adelante, se denominarán "soporte de suelo").





A continuación, se toma la primera (1) parte de la pluma, es decir, la pluma sin los tres anillos de suspensión. Se desliza con el lado redondo hacia la segunda (2) pluma (la que tiene los tres anillos). Las dos plumas deben asegurarse con el eje designado (con el logotipo de Gebuwin) y con el pasador de bloqueo suministrado.



La botavara ya está lista para ser montada en el mástil. Tome la parte inferior de la botavara, la primera (1) sección de la botavara y colóquela en el mástil, entre las 2 bridas, en la parte inferior. Luego tome el eje nuevamente (con el logotipo de Gebuwin) y fíjelo con el pasador de bloqueo provisto.



Levante la pluma y apóyela con el hombro en la posición deseada. Tome el cable de tensión (ver imagen), con el lado del ojo empújelo detrás del casquillo en el mástil en la parte superior. En el costado del mástil hay varios orificios para la posición/alcance deseado de la pluma. Empuje el eje (con el logotipo de Gebuwin) a través de un orificio y asegúrese de que el ojo del cable de tensión esté alrededor del eje. Asegure con el pasador de bloqueo provisto.

La caja de suelo se puede montar en cualquier lugar utilizando anclajes químicos o fijación con pernos estándar.

Antes de utilizar el equipo, compruebe siempre las dimensiones del soporte del suelo, el mástil, la pluma y el cabrestante para comprobar que no estén sucios, dañados o deformados. Limpie los componentes dañados si es necesario.

Mira un vídeo de instrucciones de montaje aquí:
https://www.youtube.com/watch?v=QEtgI1V6PTQ&t=1s

3.3 Instrucciones de puesta en servicio del pescante de elevación



Una vez montado el pescante de elevación, se puede montar un cabrestante manual (4, que pueden ser un CW700 o un TL1500) en la placa de cabrestante designada. El cable del cabrestante debe caer en la rueda guía al final de la pluma. Para ello se puede utilizar el recogedor de cable, que es el soporte que se encuentra alrededor de la rueda guía. Este se puede aflojar con una llave. Una vez que el cable esté en la rueda guía, vuelva a apretar el recogedor de cable en línea con la pluma.

El pescante de elevación está listo para su uso.

3.4. Instalación de cables

Para la selección del cable se debe consultar la tabla 1.

¡Precaución! Si el cable se coloca en la dirección incorrecta, el freno no funcionará.

La longitud del cable debe ser lo suficientemente larga para garantizar que queden al menos 3 vueltas en el tambor cuando la carga esté en la posición inferior.

En el modelo TL1500, el cable se asegura mediante la abrazadera de cable incorporada.



El cable del CW700 se fija directamente al tambor mediante un cierre doble, lo que permite sujetar una bobina adicional del cable mediante la abrazadera.

3.5. Operación

El pescante de elevación solo es adecuado para funcionamiento manual.
La elevación de la carga se realiza girando la manivela en el sentido de las agujas del reloj. La bajada de la carga se realiza girando la manivela en el sentido contrario a las agujas del reloj.

3.6. ATEX

El pescante elevador con codificación EX se puede utilizar en las zonas ATEX 2 y 22. Consulte la declaración de conformidad para conocer la codificación correspondiente.

Los códigos tienen el siguiente significado:

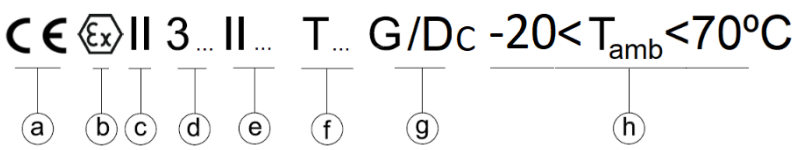

ww. Marcado CE de conformidad con la Directiva Europea de Máquinas
xx. Marcado Ex para seguridad contra explosiones
yy. Grupo II para uso en todos los entornos (uso industrial) excepto minería
zz. La categoría 3 es el nivel de protección y es adecuada para:

G (entornos gaseosos)
D (entornos polvorientos)
Seguido de 'Ex' (a prueba de explosiones)
aaa. Adecuado para o:
II (Grupo de gases II)
III (Grupo de sustancias III)
El pescante de elevación tiene una clasificación IIC y IIIC
bbb. Clase de temperatura para o:
T4 (temperatura <135 ºC), T135ºC (temperatura <135 ºC)
T3 (temperatura <200 ºC), T200ºC (temperatura <200 ºC)
ccc. Nivel de protección del equipo:
Gc (gas) o Dc (polvo)
ddd. Temperatura ambiente de uso de -20ºC a 70ºC

4. Mantenimiento.

Para los trabajos de inspección y mantenimiento es necesario descargar el pescante de elevación.
Los trabajos de mantenimiento e inspección deben ser realizados por personal cualificado, por ejemplo a través de su distribuidor Gebuwin.

Intervalo de inspección/mantenimiento	**Actividades**
Para cada uso	- Inspeccione visualmente el cable y el gancho de carga. - Inspeccionar la cantidad de grasa* en la transmisión de engranajes - comprobar el funcionamiento del freno
por trimestre	- Inspeccione visualmente el cable y el gancho de carga para detectar roturas. - Engrasar la transmisión por engranajes - Compruebe el desgaste de los frenos por presión de carga, sustituya los discos de freno si es necesario **Precaución:** No utilice lubricante en los discos de freno ni en las superficies de contacto. aplicar
Anual	- Cable según DIN15020 página 2, prueba y mantenimiento para desgaste y fuerza de rotura mínima - Compruebe que los pernos de montaje estén bien apretados - Inspeccione todas las piezas del pescante de elevación para detectar desgaste y reemplácelas si es necesario. Reemplazar y engrasar si es necesario - comprobar el espesor de la brida (mínimo 4 mm) de la rueda tensora de plástico, Reemplace esto si es necesario - Verifique los diámetros del piso, mandril y pluma como se indica en el capítulo 3.2 - Compruebe la legibilidad de la placa de identificación. - Tipo ATEX > control de puesta a tierra máx. 1 megaohmio

* Para la transmisión de engranajes recomendamos la grasa Texclad Premium 2 de Texaco o una equivalente. Esta grasa también puede solicitarse a través de su distribuidor de Gebuwin.

5. Averías

Almacenamiento	**Causa**	**Para cancelar**
El cabrestante gira con fuerza cuando está descargado	- Sin grasa en la transmisión - suciedad en la transmisión	- aplicar grasa - Limpiar con disolvente y volver a engrasar.
La carga no se sostiene	- El cable está conectado incorrectamente tambor enrollado de manera que la dirección de rotación de la manivela Está mal - discos de freno desgastados o discos de freno defectuosos	- Instalar el cable correctamente - comprobar los discos de freno y reemplazar
El freno de presión de carga no se activa	- Mecanismo de freno y/o discos agarrotados por falta de uso	- Suelte el freno golpeando el brazo de la manivela con la parte plana de la mano en la dirección de rotación.
El pescante de elevación gira (pivota) con fuerza	- Cojinete de pivote en la parte inferior del pote del piso sucio o desgastado	- limpiar o reemplazar y grasa (use la tapa para para prevenir la contaminación)

6. Servicio

Para servicio y/o piezas de servicio, comuníquese con su distribuidor Gebuwin más cercano.
El dibujo de vista explosionada de las piezas de servicio se puede encontrar en el sitio de Internet *www.gebuwin.com* .
También puede solicitar sus piezas de servicio en este sitio.

Utilice únicamente piezas de servicio originales, de lo contrario no se garantiza el correcto funcionamiento.

7. Medio ambiente

Al final de su ciclo de vida, las distintas partes del cabrestante deben eliminarse de acuerdo con las regulaciones ambientales aplicables.



8. Garantía

Gebuwin BV ofrece una garantía de 1 año contra defectos de fabricación y de material de los cabrestantes Gebuwin. Si se utilizan cables certificados por Gebuwin, la garantía se amplía a 2 años.

La garantía no cubre el desgaste ni los daños resultantes de la falta de un mantenimiento regular o periódico. No cubre los daños debidos a una mala supervisión, a acciones incorrectas o a un uso inadecuado de los aparatos, en particular en caso de sobrecarga, tirones en ángulo, subtensión o sobretensión o conexión incorrecta.

La garantía no se aplica a ningún desmontaje, modificación o sustitución de piezas mecánicas o eléctricas sin nuestro permiso o por parte de una persona no autorizada. La garantía se aplica únicamente a las piezas del fabricante. Durante el período de garantía, el vendedor debe sustituir o reparar las piezas que se reconozcan como defectuosas tras su examen por parte de un servicio técnico cualificado y autorizado. Esto debe hacerse de forma gratuita.

SE

1. Inledning

Kära kund,

Först och främst vill vi tacka dig för att du köpt en professionell lyftprodukt från Gebuwin BV, som har utvecklats, tillverkats och testats med största omsorg. Vi måste påpeka att det är nödvändigt att först läsa denna manual noggrant och följa den innan du använder produkten.

Vidare vill vi hänvisa till vår hemsida www.gebuwin.com där du kan se olika tillbehör till denna vinsch, till exempel en komplett kabelsats och drivfett för transmissionen. Du kan också hitta och ladda ner följande information via denna webbplats:

- tjänsteinformation;
- bruksanvisning.

Gebuwins produkter uppfyller kraven i Europeiska unionen och i synnerhet EG:s maskindirektiv. Gebuwin är även kvalificerad enligt ISO 9001 kvalitetssystemet. Under tillverkningsprocessen utsätts komponenter ständigt för kontroller och inspektioner med en slutkontroll/besiktning i slutet av produktionsprocessen.

2. Säkerhetsanvisningar

Lyftdaviterna med typ SD, drivs manuellt med hjälp av en kabelvinsch . Lyftdaviten har en statisk säkerhetsfaktor på 1,5. Säkerhetsfaktorn för lyftvinschen är 4.

Lyftdaviterna ska uteslutande användas för att lyfta gods. Det är inte tillåtet att transportera (lyfta) personer samt att vara under flyttbar last.

Lyftdaviten är inte lämplig för:

- kontinuerlig användning;
- motordrivning.

Lyftdaviten **utan** ATEX-tillval är inte heller lämplig för:

- användning i en miljö där aggressiva och/eller explosiva ämnen används.

Tekniska ändringar av vinscharna och/eller installation av kringutrustning är endast tillåtna efter skriftligt tillstånd från Gebuwin BV. Drift, installation, eventuella reparationer och underhåll av vinschen får endast utföras av kvalificerade personer som:

- utsedd och behörig att göra det;
- utbildas för detta;
- vara förtrogen med de korrekta bestämmelserna;
- Använd alltid originaldelar vid reparationer.

2.1. Hissdavit

Vinschen på davitkranen är försedd med en lasttrycksbroms, denna broms håller lasten på valfri höjd och ser till att lasten kan sänkas på ett kontrollerat sätt.

Lasttryckbromsen får aldrig smörjas eller oljas. Bromseffekten försvinner!

Den angivna lyftkraften för 1 :a kabelskiktet, som anges på typskylten, får aldrig överskridas. Lyftdaviten och vinschen måste testas minst en gång per år av en expert.

Rör aldrig rörliga delar under användning!

Utför alltid följande inspektion innan vinschen används:

- Kontrollera bromsfunktionen;
- Kontrollera skicket på kabeln och lyftutrustningen;
- Kontrollera den bärande strukturen.

2.2. Sista

Följande bör beaktas med hänsyn till belastningen:

- Lämna inte lasten hängande obevakad i upplyft läge;
- Låt inte lasten svänga;
- Låt aldrig lasten plötsligt falla från kabeln;
- Se till att den totala lyfthöjden är fri.

2.3. Kabel och lyftutrustning(er)

Följande måste beaktas med avseende på kabel och lyftutrustning (lastkrok):

- Använd endast certifierade kablar enligt DIN 15020 med minsta brotthållfasthet från tabell 1.
- Kablar och lastkrokar ska regelbundet kontrolleras och underhållas enligt DIN 15020.
- ***Minst 3 säkerhetsvarv måste finnas kvar på det första lagret av trumman under belastning.***
- Toppen av det sista kabelskiktet ska vara 1 $_{1/2}{}^{x}$ kabeldiametern fritt från trumflänsens ytterkant.
- Kabeln måste lindas på trumman under förspänning.
- ***Räck aldrig in i kabeldragningen.***
- Hantera kabeln endast med skyddshandskar.
- ta hänsyn till rätt kabelkapacitet.
- Lastkrokar måste ha säkerhetsspärrar.
- lastkrokar ska fästas i kabeln med strumpa och kabelklämma enligt föreskrifter
- lasten måste säkras ordentligt.

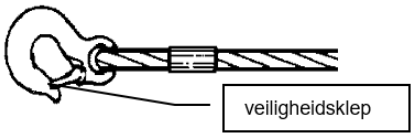

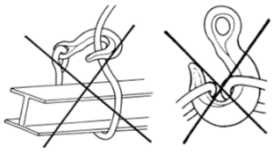

3. Tekniska data

Typbeteckningen för Gebuwin lyftdavit är konstruerad enligt följande:

SD : Gebuwin lyftdavit för att lyfta laster på 900, 800 och 600 kg *(i olika positioner)*
EV : Elektrolytiskt galvaniserad (minst 6 mikron) *(standard för SD900)*
EX : ATEX-certifierad, zon 2 och 22
SST : Rostfritt stål (rostfritt stål) version

Tabell 1

Technical specifications	Unit	SD900 EV incl. TL1500	SD900 EV incl. CW700
Max capacity reach 1 meter (1st layer)	**kg**	**900**	**700**
Capacity 4th layer	kg	900	475
Capacity last layer	kg	900	290
Max capacity reach 1,5 meter (1st layer)	**kg**	**800**	**700**
Capacity 4th layer	kg	800	475
Capacity last layer	kg	800	290
Max capacity reach 2 meters (1st layer)	**kg**	**600**	**600**
Capacity 4th layer	kg	600	475
Capacity last layer	kg	600	290
Rope storage 1st layer	m	3,5	2
Rope storage 4th layer	m	20	11
Rope storage top layer	m	33	40
Rope diameter-Ø	mm	8	6
MBL of cable	kN	41	23
Lifting speed	m/min	1,2	2,2
Weight (excl. winch)*	kg	49	
Weight winch	kg	27	14
Article number (excl. winch)	nr.	77002000	

*each part weighs <23kg

Se bilden nedan för de olika positionerna för davitkranen

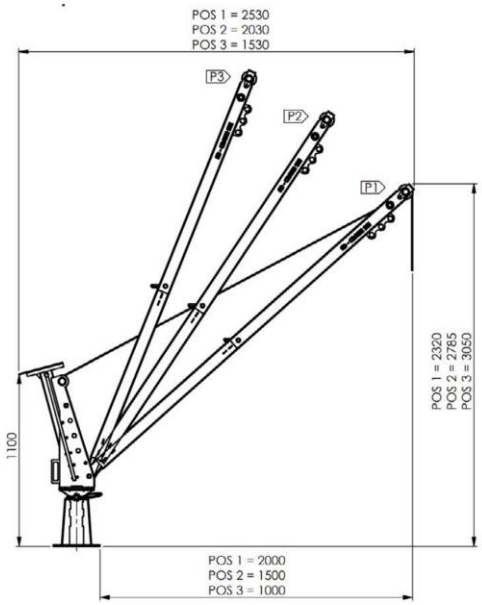

- position 1: räckvidd på 2 meter och en maximal lyftkapacitet på 600 kg
- position 2: räckvidd på 1,5 meter och en maximal lyftkapacitet på 800 kg
- position 3: räckvidd på 1 meter och en maximal lyftkapacitet på 900 kg

3.1. Arbetsbeskrivning

Lyftdaviten är designad för att lyfta gods på plats med en maximal total lyftvikt på 900 kg i position 1, 800 kg i position 2 och 600 kg i position 3. Denna davitkran hjälper dig att utföra ditt arbete effektivt. En person kan flytta lyftdaviten till önskad plats. Davitkranen består av 4 olika delar; mast, 2 bommar och vinsch.

Det finns 2 val för handvinschar som kan monteras på Davit-kranen, dessa är CW700 och TL1500. CW700 har endast 700 kg lyftkapacitet på det första lagret .

Konstruktionen består huvudsakligen av konstruktionsstål med elektrolytisk zinkbeläggning. Vinschen består av en trumvinsch med växellåda. Lasten hålls i varje lager av en inbyggd lasttryckbroms. Drivaxeln och kabeltrumman är monterade. Masten är försedd med ett svänglager, vilket gör det möjligt att rotera lyftdaviten 360 °. Veven är justerbar i längd och avtagbar.

3.2. Monteringsanvisning för lyftdaviten

Lyftdaviten består av fyra delar, nämligen en mast (1), två bommar (1+2) och vinschen (4). För att göra lyftdaviten klar för användning placerar man först masten i golvkrukan (5). För att kunna använda lyftdaviten på ett säkert och ansvarsfullt sätt har olika kastruller tagits fram. En golvkruka (5) och en väggkruka (se webbplats för bild) (dessa kallas hädanefter "golvkruka").





Sedan tar du den första (1) bomdelen. Detta är bommen utan de tre upphängningsöglorna. Du skjuter denna, med den runda sidan, in i den andra (2) bommen (den med de tre ögonen). De två bommarna måste säkras med den avsedda axeln (med Gebuwin-logotypen) och säkras med den medföljande låssprinten.



Bommen är nu redo att monteras på masten. Ta botten av bommen, den första (1) bomsektionen och placera den i masten, mellan de 2 flänsarna, längst ner. Ta sedan axeln igen (med Gebuwin-logotyp) och säkra den med den medföljande låssprinten.



Lyft bommen och stöd den med axeln i önskat läge. Ta spännvajern (se bild), med ögonsidan trycker du in den bakom busken i masten upptill. På sidan av masten finns flera hål för önskat läge/räckvidd för bommen. Skjut axeln (med Gebuwin-logotypen) genom ett hål och se till att spännkabelns ögla är runt axeln. Säkra med den medföljande låssprinten.

Golvlådan kan monteras var som helst med hjälp av kemiska ankare eller standardskruvfästning.

Kontrollera alltid golvkrukan, masten, bommen och vinschen före användning med avseende på dimensioner, smuts, skador och/eller deformation. Rengör vid behov och byt ut skadade delar.

Se en monteringsinstruktionsvideo här: https://www.youtube.com/watch?v=QEtgI1V6PTQ&t=1s

3.3 Idrifttagningsinstruktioner för lyftdaviten



Efter att lyftdaviten har monterats kan en handvinsch (4 – detta kan vara en CW700 eller en TL1500) monteras på den avsedda vinschplattan. Vinschens vajer måste falla in i mellanhjulet i slutet av bommen. Kabelfångaren kan användas för detta. Detta är hållaren som sitter runt mellanhjulet. Denna kan lossas med nyckel. Efter att vajern är i mellanhjulet, dra åt kabelhållaren igen i linje med bommen.

Lyftdaviten är klar att användas.

3.4. Kabelinstallation

För val av kabel bör tabell 1 konsulteras.

Försiktighet! Om kabeln dras åt fel håll fungerar inte bromsen.

Kabellängden måste vara tillräckligt lång för att säkerställa att det återstår minst 3 varv på trumman när lasten är i det nedre läget.

På TL1500 är kabeln säkrad med den inbyggda kabelklämman.



Kabeln till CW700 fästs direkt på trumman med hjälp av ett dubbellås. Detta innebär att en extra lindning av kabeln kan klämmas fast av kabelklämman.

3.5. Drift

Lyftdaviten är endast lämplig för manuell drift.
Att lyfta lasten görs genom att vrida veven medurs. Sänkning av lasten görs genom att vrida veven moturs.

3.6. ATEX

Lyftdaviten med EX-kodning kan användas i ATEX zon 2 och 22. Se försäkran om överensstämmelse för motsvarande kodning.

Koderna har följande betydelse:

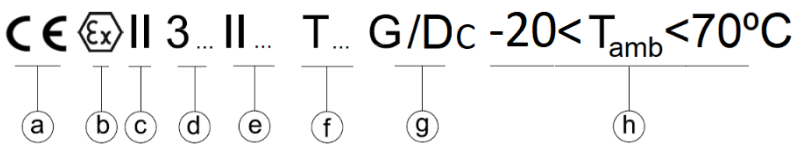

eee. CE-märkning i enlighet med det europeiska maskindirektivet
fff. Ex-märkning för explosionssäkerhet
ggg. Grupp II för användning i alla miljöer (industriell användning) utom gruvdrift
hhh. Kategori 3 är skyddsnivån och lämpar sig för antingen:
G (gasmiljöer)
D (dammmiljöer)
Följt av "Ex" (explosionssäker)
iii. Lämplig för eller:
II (Gasgrupp II)
III (Ämnesgrupp III)
Lyftdaviten har en IIC- och IIIC-klassificering
jjj. Temperaturklass för eller:
T4 (temperatur <135 ºC), T135 ºC (temperatur <135 ºC)
T3 (temperatur <200 ºC), T200 ºC (temperatur <200 ºC)

kkk. Utrustningsskyddsnivå:
Gc (gas) eller Dc (damm)
lll. Omgivningstemperatur för användning från -20ºC till 70ºC

4. Underhåll.

För inspektions- och underhållsarbeten måste lyftdaviten avlastas.
Underhålls- och inspektionsarbeten måste utföras av kvalificerad personal, till exempel via din Gebuwin-återförsäljare.

Inspektions-/underhållsintervall	Aktiviteter
för varje användning	- inspektera kabeln och lastkroken visuellt - kontrollera mängden fett* på växellådan - kontrollera bromsfunktionen
per kvartal	- kontrollera visuellt kabeln och lastkroken för brott - fett växellåda - Kontrollera lasttrycksbromsslitaget, byt ut bromsskivorna vid behov **Varning:** Använd inte smörjmedel på bromsskivor eller kontaktytor tillämpas
Årlig	- kabel enligt DIN15020 sida 2 testa och underhålla för slitage och minimal brottkraft - kontrollera att monteringsbultarna är åtdragna - Kontrollera alla delar av lyftdaviten med avseende på slitage och byt ut vid behov byt ut och smörj vid behov - kontrollera flänstjockleken (minst 4 mm) på plasthjulet, byt ut detta vid behov - kontrollera diametern på golvkrukan, spindeln och bommen enligt anvisningarna i kapitel 3.2 - Kontrollera namnskylten för läsbarhet - ATEX typ > jordstyrning max 1 megaohm

* till växellådan föreskriver vi fettet Texclad premium 2 från Texaco , eller motsvarande. Detta fett kan även beställas via din Gebuwin-återförsäljare.

5. Felfunktioner

Lagring	Orsaka	Att avbryta
Vinschen svänger kraftigt när den är avlastad	- inget fett på transmissionen - smuts i transmissionen	- applicera fett - rengör med lösningsmedel och smörj på nytt
Lasten hålls inte	- kabeln är felaktigt ansluten trumma lindad så att vevens rotationsriktning är fel - bromsskivor slitna eller defekta bromsskivor	- Installera kabeln korrekt - kolla bromsskivor och ersätta
Lasttrycksbromsen aktiveras inte	- bromsmekanism och/eller skivor beslagtagna på grund av bristande användning	- lossa bromsen genom att knacka på vevarmen med den platta handen i rotationsriktningen
Lyftdavit roterar (svänger) kraftigt	- svänglager i botten av golvkrukan smutsiga eller slitna	- rengör eller byt ut och fett (använd locket för att för att förhindra föroreningar)

6. Service

För service och/eller servicedelar, kontakta din Gebuwin-återförsäljare nära dig.
Sprängskissningen för servicedelarna finns på internetsidan *www.gebuwin.com* .
Du kan också beställa dina servicedelar på denna sida.

Använd endast originalservicedelar, annars garanteras inte korrekt funktion!

7. Miljö

Vid slutet av livscykeln ska vinschens olika delar kasseras i enlighet med gällande miljöbestämmelser.

8. Garanti

Gebuwin BV ger 1 års garanti på material- och tillverkningsfel på Gebuwin vinschar. När du använder Gebuwin-certifierade kablar förlängs garantin till 2 år.

Garantin täcker inte slitage och inte heller skador som uppstår på grund av bristande regelbundet eller periodiskt underhåll. Den täcker inte skador på grund av dålig övervakning, felaktiga åtgärder och dålig användning av enheterna, i synnerhet vid överbelastning, snett dragning, under- eller överspänning eller felaktig anslutning.

Garantin gäller inte för någon demontering, modifiering eller utbyte av mekaniska eller elektriska delar utan vårt tillstånd eller av en obehörig person. Garantin gäller endast delar av tillverkaren. Under garantitiden måste säljaren byta ut eller reparera de delar som anses vara defekta efter undersökning av hans/hennes kvalificerade och auktoriserade service. Detta bör göras gratis.

DK

1. Introduktion

Kære kunde,

Først og fremmest vil vi gerne takke dig for købet af et professionelt løfteprodukt fra Gebuwin BV, som er udviklet, fremstillet og testet med største omhu. Vi skal gøre opmærksom på, at det er nødvendigt først at læse denne manual omhyggeligt og følge den, før produktet tages i brug.

Desuden vil vi gerne henvise dig til vores hjemmeside www.gebuwin.com, hvor du kan se forskelligt tilbehør til dette spil, for eksempel et komplet kabelsæt og drivfedt til transmissionen. Du kan også finde og downloade følgende informationer via denne hjemmeside:

- serviceinformation;
- brugsanvisning.

Gebuwin-produkter opfylder kravene i Den Europæiske Union og især EU's maskindirektiv. Gebuwin er også kvalificeret i henhold til ISO 9001 kvalitetssystemet. Under produktionsprocessen udsættes komponenter konstant for kontrol og eftersyn med en afsluttende kontrol/eftersyn i slutningen af produktionsprocessen.

2. Sikkerhedsinstruktioner

Løftedaviterne med type SD, drives manuelt ved hjælp af et kabelspil . Løftedaviten har en statisk sikkerhedsfaktor på 1,5. Sikkerhedsfaktoren for hejsespillet er 4.

Hejsedaviterne skal udelukkende bruges til at hejse gods. Det er ikke tilladt at transportere (hejse) personer samt at være under en flyttelast.

Løftedaviten er ikke egnet til:

- kontinuerlig brug;
- motordrev.

Løftedaviten **uden** ATEX-option er heller ikke egnet til:

- brug i et miljø, hvor der anvendes aggressive og/eller eksplosive stoffer.

Tekniske ændringer af spil og/eller installation af perifert udstyr er kun tilladt efter skriftlig tilladelse fra Gebuwin BV. Betjening, installation, eventuelle reparationer og vedligeholdelse af spillet må kun udføres af kvalificerede personer, som:

- udpeget og bemyndiget til at gøre dette;
- blive uddannet til dette;
- være bekendt med de korrekte regler;
- Brug altid originale dele til reparationer.

2.1. Hejs davit

Spillet på davit-kranen er udstyret med en lasttrykbremse, denne bremse holder lasten i enhver højde og sikrer at lasten kan sænkes kontrolleret.

Lasttrykbremsen må aldrig smøres eller olieres. Bremseeffekten er tabt!

Den angivne løftekraft for 1. kabellag , som er angivet på typeskiltet, må aldrig overskrides. Løftedaviten og spillet skal testes mindst én gang om året af en ekspert.

Rør aldrig ved bevægelige dele under brug!

Før du bruger spillet, skal du altid udføre følgende inspektion:

- Kontroller bremsefunktionen;
- Tjek tilstanden af kablet og løfteudstyret;
- Tjek den bærende struktur.

2.2. Sidst

Følgende skal tages i betragtning med hensyn til belastningen:

- Lad ikke lasten hænge uden opsyn i hævet position;
- Lad ikke belastningen svinge;
- Lad aldrig byrden pludselig falde fra kablet;
- Sørg for, at den samlede løftehøjde er fri.

2.3. Kabel og løfteudstyr(er)

Følgende skal overholdes med hensyn til kabel og løfteudstyr (lastkrog):

- Brug kun certificerede kabler i henhold til DIN 15020 med en minimumsbrudstyrke fra tabel 1.
- Kabler og lastkroge skal jævnligt kontrolleres og vedligeholdes i henhold til DIN 15020.
- ***Der skal være mindst 3 sikkerhedsdrejninger på det første lag af tromlen under belastning.***
- Toppen af det sidste kabellag skal være 1 $_{1/2}$ x kabeldiameteren fri af yderkanten af tromleflangen.
- Kablet skal vikles op på tromlen under forspænding.
- ***Ræk aldrig ind i kabelføringen.***
- Håndter kun kablet med sikkerhedshandsker.
- tage højde for den korrekte kabelkapacitet.
- Lastkroge skal have sikkerhedslåse.
- lastkroge skal fastgøres til kablet med strømpe og kabelklemme iht. forskrifter
- lasten skal sikres korrekt.

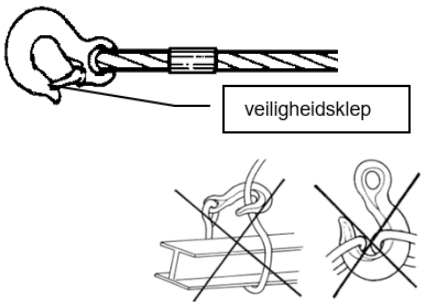

3. Tekniske data

Typebetegnelsen for Gebuwin løftedavit er konstrueret som følger:

SD : Gebuwin løftedavit til løft af byrder på 900, 800 og 600 kg *(i forskellige positioner)*
EV : Elektrolytisk galvaniseret (minimum 6 mikron) *(standard for SD900)*
EX : ATEX certificeret, zone 2 og 22
SST : Rustfrit stål (rustfrit stål) version

Tabel 1

Technical specifications	Unit	SD900 EV incl. TL1500	SD900 EV incl. CW700
Max capacity reach 1 meter (1st layer)	**kg**	**900**	**700**
Capacity 4th layer	kg	900	475
Capacity last layer	kg	900	290
Max capacity reach 1,5 meter (1st layer)	**kg**	**800**	**700**
Capacity 4th layer	kg	800	475
Capacity last layer	kg	800	290
Max capacity reach 2 meters (1st layer)	**kg**	**600**	**600**
Capacity 4th layer	kg	600	475
Capacity last layer	kg	600	290
Rope storage 1st layer	m	3,5	2
Rope storage 4th layer	m	20	11
Rope storage top layer	m	33	40
Rope diameter-Ø	mm	8	6
MBL of cable	kN	41	23
Lifting speed	m/min	1,2	2,2
Weight (excl. winch)*	kg	49	
Weight winch	kg	27	14
Article number (excl. winch)	nr.	77002000	

*each part weighs <23kg

Se billedet nedenfor for de forskellige positioner af davit-kranen

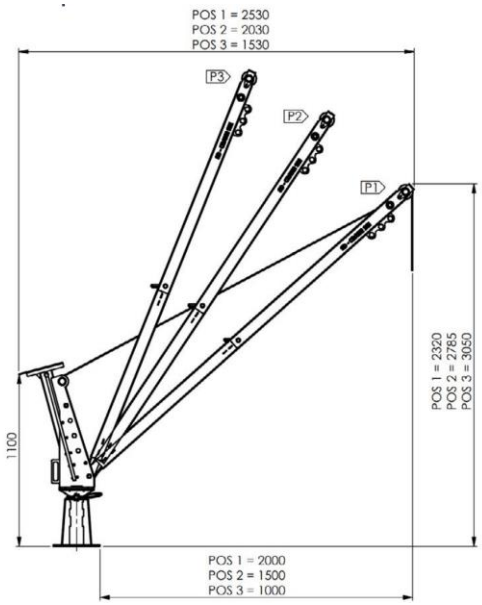

- position 1: rækkevidde på 2 meter og en maksimal løftekapacitet på 600 kg
- position 2: rækkevidde på 1,5 meter og en maksimal løftekapacitet på 800 kg
- position 3: rækkevidde på 1 meter og en maksimal løftekapacitet på 900 kg

3.1. Jobbeskrivelse

Hejsedaviten er designet til at hejse gods på stedet med en maksimal total hejsevægt på 900 kg i position 1, 800 kg i position 2 og 600 kg i position 3. Denne davit-kran hjælper dig med at udføre dit arbejde effektivt. Én person kan flytte hejsedaviten til det ønskede sted. Davit kranen består af 4 forskellige dele; mast, 2 bomme og spil.

Der er 2 valgmuligheder for håndspil, der kan monteres på Davit kranen, disse er CW700 og TL1500. CW700 har kun 700 kg løftekapacitet på 1. lag .

Konstruktionen består hovedsageligt af konstruktionsstål med en elektrolytisk zinkbelægning. Spillet består af et tromlespil med geartransmission. Belastningen holdes i hvert lag af en indbygget belastningstrykbremse. Drivakslen og kabeltromlen er monteret. Masten er udstyret med et drejeleje, som gør det muligt at dreje hejsedaviten 360 °. Krumtappen er justerbar i længden og aftagelig.

3.2. Monteringsvejledning til løftedaviten

Hejsedaviten består af fire dele, nemlig en mast (1), to bomme (1+2) og spillet (4). For at gøre hejsedaviten klar til brug placerer man først masten i gulvpotten (5). For at bruge hejsedavitten på en sikker og ansvarlig måde er der udviklet forskellige gryder. En gulvpotte (5) og en vægpotte (se hjemmesiden for billede) (disse omtales i det følgende som 'gulvpotte').



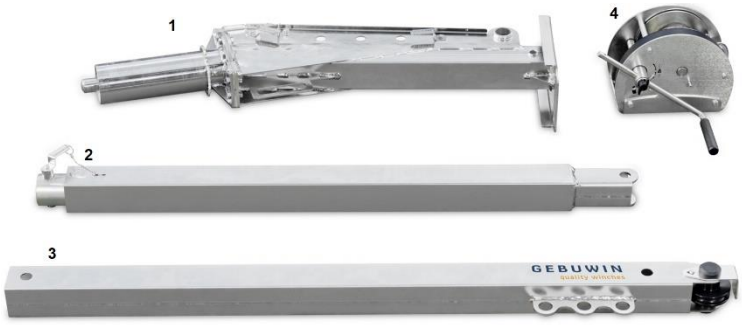

Så tager du den første (1) bomdel. Dette er bommen uden de tre ophængningsøjer. Du glider denne, med den runde side, ind i den anden (2) bom (den med de tre øjne). De to bomme skal sikres med den angivne aksel (med Gebuwin-logo) og sikres med den medfølgende låsestift.



Bommen er nu klar til at blive monteret på masten. Tag bunden af bommen, den første (1) bomsektion og placer den i masten, mellem de 2 flanger, i bunden. Tag derefter akslen igen (med Gebuwin-logo) og fastgør den med den medfølgende låsestift.



Løft bommen og understøt den med skulderen i den ønskede position. Tag spændekablet (se billede), med øjensiden skubber du det bagved bøsningen i masten øverst. På siden af masten er der flere huller til ønsket position/rækkevidde af bommen. Skub akslen (med Gebuwin-logo) gennem et hul, og sørg for, at spændekablets øje er omkring akslen. Sikres med den medfølgende låsestift.

Gulvboksen kan monteres hvor som helst ved hjælp af kemiske ankre eller standard boltfastgørelse.

Før brug skal du altid kontrollere gulvpotten, masten, bommen og spillet for dimensioner, snavs, beskadigelse og/eller deformation. Rengør om nødvendigt og udskift beskadigede dele.

Se en montagevejledningsvideo her: https://www.youtube.com/watch?v=QEtgI1V6PTQ&t=1s

3.3 Ibrugtagningsinstruktioner for hejsedaviten



Efter at hejsedaviten er blevet monteret, kan et håndspil (4 - dette kan være en CW700 eller en TL1500) monteres på den udpegede spilplade. Kablet til spillet skal falde ind i mellemhjulet for enden af bommen. Kabelfangeren kan bruges til dette. Dette er holderen, der er omkring tomgangshjulet. Denne kan løsnes med en nøgle. Efter kablet er i mellemhjulet, stram kabelfangeren igen på linje med bommen.

Hejsedaviten er klar til brug.

3.4. Kabel installation

For valg af kabel skal tabel 1 konsulteres.

Forsigtighed! Hvis kablet føres i den forkerte retning, virker bremsen ikke.

Kabellængden skal være lang nok til at sikre, at der er mindst 3 omgange tilbage på tromlen, når lasten er i den nederste position.

På TL1500 er kablet sikret ved hjælp af den indbyggede kabelklemme.



Kablet til CW700 er fastgjort direkte til tromlen ved hjælp af en dobbeltlås. Dette betyder, at en ekstra vikling af kablet kan fastspændes af kabelklemmen.

3.5. Operation

Hejsedaviten er kun egnet til manuel betjening.
Løftning af lasten sker ved at dreje håndsvinget med uret. Sænkning af lasten sker ved at dreje håndsvinget mod uret.

3.6. ATEX

Løftedaviten med EX-kodning kan anvendes i ATEX zone 2 og 22. Se overensstemmelseserklæring for tilsvarende kodning.

Koderne har følgende betydning:

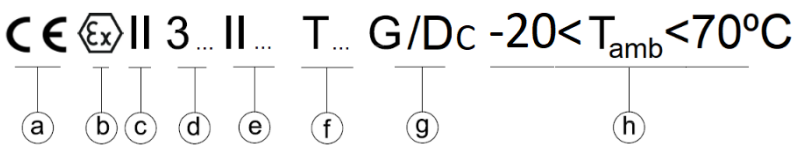

mmm. CE-mærkning i henhold til det europæiske maskindirektiv
nnn. Ex-mærkning for eksplosionssikkerhed
ooo. Gruppe II til brug i alle miljøer (industriel brug) undtagen minedrift
ppp. Kategori 3 er beskyttelsesniveauet og egnet til enten:
G (gasmiljøer)
D (støvmiljøer)
Efterfulgt af 'Ex' (eksplosionssikker)
qqq. Velegnet til eller:
II (Gasgruppe II)
III (Stofgruppe III)
Hejsedaviten har en IIC- og IIIC-klassifikation
rrr. Temperaturklasse for eller:

T4 (temperatur <135 ºC), T135 ºC (temperatur <135 ºC)
T3 (temperatur <200 ºC), T200 ºC (temperatur <200 ºC)

sss. Udstyrsbeskyttelsesniveau:
Gc (gas) eller Dc (støv)

ttt. Omgivelsestemperatur til brug fra -20ºC til 70ºC

4. Vedligeholdelse.

Ved inspektions- og vedligeholdelsesarbejde skal løftedaviten aflastes.
Vedligeholdelses- og inspektionsarbejde skal udføres af kvalificeret personale, for eksempel via din Gebuwin-forhandler.

Inspektions-/vedligeholdelsesinterval	**Aktiviteter**
til enhver brug	- inspicer kablet og lastkrog visuelt - efterse fedtmængden* på geartransmissionen - kontrollere bremsefunktionen
per kvartal	- tjek visuelt kabel og lastkrog for brud - fedt gear transmission - Kontroller belastningstrykkets bremseslid, udskift eventuelt bremseskiverne **Forsigtig:** Brug ikke smøremiddel på bremseskiver eller kontaktflader anvende
Årlig	- kabel iht. DIN15020 side 2 test og vedligehold for slitage og minimal brudkraft - tjek monteringsboltene for tæthed - Kontroller alle dele af løftedaviten for slitage og udskift om nødvendigt udskift og smør evt - kontroller flangetykkelsen (minimum 4 mm) på plastikhjulet, udskift denne om nødvendigt - kontroller diameteren af gulvpotten, dornen og bommen som angivet i kapitel 3.2 - Tjek navneskiltet for læsbarhed - ATEX type > jordstyring max 1 megaohm

* til geartransmissionen foreskriver vi fedtet Texclad premium 2 fra Texaco eller tilsvarende. Dette fedt kan også bestilles via din Gebuwin-forhandler.

5. Fejlfunktioner

Opbevaring	**Årsag**	**At annullere**
Spillet drejer kraftigt, når det er aflæsset	- intet fedt på gearkassen - snavs i transmissionen	- påføre fedt - rengør med opløsningsmiddel og efterfedt
Lasten holdes ikke	- kablet er tilsluttet forkert tromle viklet, så krumtappens rotationsretning er forkert - bremseskiver slidte el defekte bremseskiver	- Installer kablet korrekt - tjek bremseskiver og erstatte
Lasttryksbremsen aktiveres ikke	- bremsemekanisme og/eller skiver beslaglagt på grund af manglende brug	- slip bremsen ved at banke på krumtappen med den flade hånd i rotationsretningen
Hejsedavit roterer (drejer) kraftigt	- drejeleje i bunden af gulvpotten beskidt eller slidt	- rengør eller udskift og fedt (brug låget til for at forhindre forurening)

6. Service

For service og/eller servicedele, kontakt venligst din Gebuwin-forhandler i nærheden af dig.
Sprængbilledet for servicedelene kan findes på internetsiden *www.gebuwin.com* .
Du kan også bestille dine servicedele på denne side.

Brug kun originale servicedele, ellers garanteres korrekt funktion ikke!

7. Miljø



Ved afslutningen af livscyklussen skal de forskellige dele af spillet bortskaffes i overensstemmelse med gældende miljøbestemmelser.

8. Garanti

Gebuwin BV giver 1 års garanti på materiale- og fabrikationsfejl på Gebuwin spil. Ved brug af Gebuwin certificerede kabler forlænges garantien til 2 år.

Garantien dækker ikke slitage eller skader som følge af manglende regelmæssig eller periodisk vedligeholdelse. Den dækker ikke skader som følge af dårligt opsyn, forkerte handlinger og dårlig brug af apparaterne, især i tilfælde af overbelastning, træk på skrå, under- eller overspænding eller forkert tilslutning.

Garantien gælder ikke for nogen adskillelse, ændring eller udskiftning af mekaniske eller elektriske dele uden vores tilladelse eller af en uautoriseret person. Garantien gælder kun for dele af producenten. Under garantiperioden skal sælgeren udskifte eller reparere de dele, der er anerkendt som defekte efter undersøgelse af hans/hendes kvalificerede og autoriserede service. Dette bør gøres gratis.

FI

1. Johdanto

Hyvä asiakas,

Ensinnäkin haluamme kiittää sinua ammattimaisen nostotuotteen hankinnasta Gebuwin BV:ltä, joka on kehitetty, valmistettu ja testattu erittäin huolellisesti. Meidän on huomautettava, että tämä käyttöohje on ensin luettava huolellisesti ja noudatettava sitä ennen tuotteen käyttöä.

Lisäksi haluamme viitata verkkosivustollemme www.gebuwin.com , jossa voit tarkastella erilaisia lisävarusteita tälle vinssille, esimerkiksi täydellisen kaapelisarjan ja voimansiirron käyttörasvaa. Voit myös etsiä ja ladata seuraavat tiedot tältä verkkosivustolta:

- palvelutiedot;
- käyttöohjeet.

Gebuwin-tuotteet täyttävät Euroopan unionin ja erityisesti EY:n konedirektiivin vaatimukset. Gebuwinilla on myös ISO 9001 -laatujärjestelmän mukainen pätevyys. Tuotantoprosessin aikana komponenteille tehdään jatkuvasti tarkastuksia ja tarkastuksia ja lopputarkastus/tarkastus tuotantoprosessin lopussa.

2. Turvaohjeet

SD-tyypin nostotaavetit ovat käsikäyttöisiä kaapelivinssin avulla . Nostotaavetin staattinen varmuuskerroin on 1,5. Nostovinssin turvakerroin on 4.

Nostotaavetit on tarkoitettu ainoastaan tavaroiden nostamiseen. Henkilöiden kuljettaminen (nostaminen) sekä liikkuvan kuorman alla oleminen ei ole sallittua.

Nostotaavetti ei sovellu:

- jatkuva käyttö;
- moottorikäyttö.

Nostotaavetti **ilman** ATEX-vaihtoehtoa ei myöskään sovellu:

- käyttää ympäristössä, jossa käytetään aggressiivisia ja/tai räjähtäviä aineita.

Vintturien tekniset muutokset ja/tai oheislaitteiden asennus ovat sallittuja vain Gebuwin BV:n kirjallisen luvan jälkeen. Vinssin käytön, asennuksen, korjaukset ja huollon saavat suorittaa vain pätevät henkilöt, jotka:

- nimitetty ja valtuutettu tekemään niin;
- saada koulutusta tätä varten;
- tuntea oikeat määräykset;
- Käytä aina alkuperäisiä osia korjauksiin.

2.1. Nosta taavetti

Taavetin nosturin vinssi on varustettu kuormapainejarrulla, joka pitää kuorman millä tahansa korkeudella ja varmistaa, että kuormaa voidaan laskea hallitusti.

Kuormapainejarrua ei saa koskaan rasvata tai öljytä. Jarruteho häviää!

Tyyppikilvessä ilmoitettua 1. kaapelikerroksen määritettyä nostovoimaa ei saa koskaan ^{ylittää} . Nostotaavetti ja vinssi on testattava vähintään kerran vuodessa asiantuntijan toimesta.

Älä koskaan koske liikkuviin osiin käytön aikana!

Ennen kuin käytät vinssiä, suorita aina seuraava tarkastus:

- Tarkista jarrujen toiminta;
- Tarkista vaijerin ja nostolaitteiden kunto;
- Tarkista tukirakenne.

2.2. Kestää

Kuorman suhteen tulee ottaa huomioon seuraavat asiat:

- Älä jätä kuormaa roikkumaan ilman valvontaa nostetussa asennossa;
- Älä anna kuorman heilua;
- Älä koskaan anna kuorman pudota äkillisesti kaapelista;
- Varmista, että kokonaisnostokorkeus on selkeä.

2.3. Kaapeli ja nostolaitteet

Kaapelin ja nostolaitteiden (kuormakoukku) suhteen on otettava huomioon seuraavat seikat:

- Käytä vain standardin DIN 15020 mukaisia sertifioituja kaapeleita, joiden murtolujuus on vähintään taulukossa 1.
- Kaapelit ja kuormakoukut on tarkastettava ja huollettava säännöllisesti standardin DIN 15020 mukaisesti.
- ***Rummun ensimmäiseen kerrokseen on jäätävä vähintään 3 turvakierrosta kuormitettuna.***
- Viimeisen kaapelikerroksen yläosan tulee olla 1 1/2 x kaapelin halkaisija erossa rummun laipan ulkoreunasta.
- Kaapeli on kierrettävä rumpuun esijännityksen alaisena.
- ***Älä koskaan kurota kaapelin sisään.***
- Käsittele kaapelia vain suojakäsineillä.
- ota huomioon oikea kaapelikapasiteetti.
- Kuormakoukuissa on oltava turvasalvat.
- kuormakoukut on kiinnitettävä kaapeliin sukka- ja kaapelipuristimella määräysten mukaisesti
- kuorma on kiinnitettävä kunnolla.

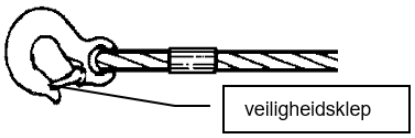

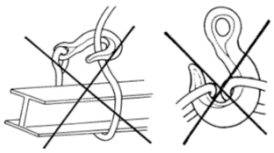

3. Tekniset tiedot

Gebuwin-nostotaavetin tyyppimerkintä on rakennettu seuraavasti:

SD : Gebuwin-nostotaavetti 900, 800 ja 600 kg:n kuormien nostamiseen *(eri asennoissa)*
EV : Elektrolyyttisesti galvanoitu (vähintään 6 mikronia) *(SD900:n vakiona)*
EX : ATEX-sertifioitu, vyöhykkeet 2 ja 22
SST : Ruostumaton teräs (Stainless Steel) -versio

Taulukko 1

Technical specifications	Unit	SD900 EV incl. TL1500	SD900 EV incl. CW700
Max capacity reach 1 meter (1st layer)	**kg**	**900**	**700**
Capacity 4th layer	kg	900	475
Capacity last layer	kg	900	290
Max capacity reach 1,5 meter (1st layer)	**kg**	**800**	**700**
Capacity 4th layer	kg	800	475
Capacity last layer	kg	800	290
Max capacity reach 2 meters (1st layer)	**kg**	**600**	**600**
Capacity 4th layer	kg	600	475
Capacity last layer	kg	600	290
Rope storage 1st layer	m	3,5	2
Rope storage 4th layer	m	20	11
Rope storage top layer	m	33	40
Rope diameter-Ø	mm	8	6
MBL of cable	kN	41	23
Lifting speed	m/min	1,2	2,2
Weight (excl. winch)*	kg	49	
Weight winch	kg	27	14
Article number (excl. winch)	nr.	77002000	

*each part weighs <23kg

Katso alla olevasta kuvasta taavetinnosturin eri asennot

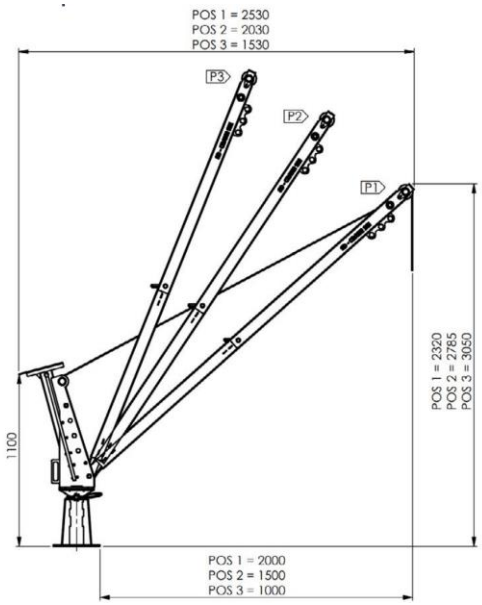

- Asento 1: ulottuvuus 2 metriä ja enimmäisnostokyky 600 kg
- Asento 2: ulottuvuus 1,5 metriä ja enimmäisnostokyky 800 kg
- Asento 3: ulottuvuus 1 metri ja enimmäisnostokyky 900 kg

3.1. Työn kuvaus

Taavetti on suunniteltu tavaroiden nostamiseen paikan päällä, maksimi kokonaisnostopaino 900 kg asennossa 1, 800 kg asennossa 2 ja 600 kg asennossa 3. Tämä taavetinosturi auttaa sinua suorittamaan työsi tehokkaasti. Yksi henkilö voi siirtää nostimen taavetin haluttuun paikkaan. Taavetinnosturi koostuu 4 eri osasta; masto, 2 puomia ja vinssi.

Davit-nosturiin asennettavia käsivinssejä on kaksi vaihtoehtoa, nämä ovat CW700 ja TL1500. CW700:n ensimmäisen kerroksen nostokapasiteetti on vain 700 kg .

Rakenne koostuu pääosin rakennusteräksestä, jossa on elektrolyyttinen sinkkipinnoite. Vinssi koostuu rumpuvinssistä, jossa on vaihdevaihteisto. Kuormaa pitää kussakin kerroksessa sisäänrakennettu kuormapainejarru. Vetoakseli ja kaapelirumpu on asennettu. Masto on varustettu kääntölaakerilla, joka mahdollistaa nostimen taavetin kääntämisen 360 °. Kampi on pituudeltaan säädettävä ja irrotettava.

3.2. Asennusohjeet nostotaavetille

Nostintaavetti koostuu neljästä osasta, nimittäin mastosta (1), kahdesta puomista (1+2) ja vinssistä (4). Jotta nostimen taavetti olisi käyttövalmis, aseta masto ensin lattiaastiaan (5). Nostintaavetin turvalliseen ja vastuulliseen käyttöön on kehitetty erilaisia kattiloita. Lattia-astia (5) ja seinäpotti (katso kuva verkkosivustolta) (näitä kutsutaan jäljempänä "lattiapotiksi").



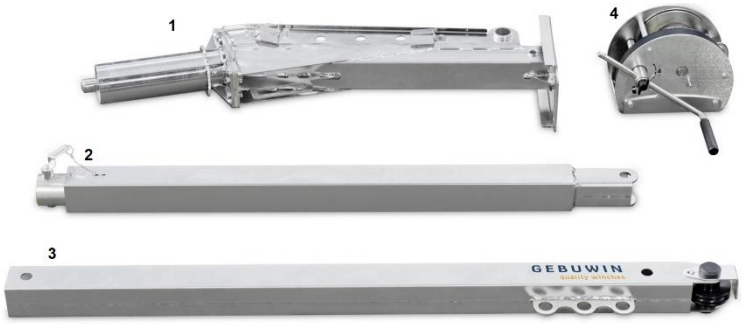

Sitten otat ensimmäisen (1) puomin osan. Tämä on puomi ilman kolmea jousitussilmukkaa. Liu'utat tämän pyöreällä puolella toiseen (2) puomiin (se, jossa on kolme silmää). Molemmat puomit on kiinnitettävä määrätyllä akselilla (Gebuwin-logolla) ja kiinnitettävä mukana toimitetulla lukitustapilla.



Puomi on nyt valmis asennettavaksi mastoon. Ota puomin pohja, ensimmäinen (1) puomin osa ja aseta se mastoon, 2 laipan väliin, alareunaan. Ota sitten akseli uudelleen (Gebuwin-logolla) ja kiinnitä se mukana toimitetulla lukitustapilla.



Nosta puomia ja tue sitä olkapäällä haluttuun asentoon. Ota kiristysvaijeri (katso kuva), työnnä se silmukkapuolelta ylhäällä maston holkin taakse. Maston sivussa on useita reikiä puomin haluttua paikkaa/ulottuvuutta varten. Työnnä akseli (Gebuwin-logolla) reiän läpi ja varmista, että kiristyskaapelin silmukka on akselin ympärillä. Kiinnitä mukana toimitetulla lukitustapilla.

Lattialaatikko voidaan asentaa minne tahansa käyttämällä kemiallisia ankkureita tai vakiopulttikiinnitystä.

Tarkista aina ennen käyttöä lattiapotin, maston, puomin ja vinssin mitat, lika, vauriot ja/tai muodonmuutokset. Puhdista tarvittaessa ja vaihda vaurioituneet osat.

Katso kokoamisohjevideo täältä: https://www.youtube.com/watch?v=QEtgI1V6PTQ&t=1s

3.3 Nostimen taavetin käyttöönotto-ohjeet



Kun nostimen taavetti on asennettu, käsivinssi (4 - tämä voi olla CW700 tai TL1500) voidaan asentaa määrättyyn vinssin levyyn. Vinssin vaijerin tulee pudota puomin päässä olevaan välipyörään. Kaapelin sieppaajaa voidaan käyttää tähän. Tämä on pidike, joka on tyhjäkäyntipyörän ympärillä. Tämä voidaan irrottaa avaimella. Kun vaijeri on joutopyörässä, kiristä kaapelin pidätin uudelleen puomin suuntaisesti.

Taavetti on käyttövalmis.

3.4. Kaapelin asennus

Kaapelin valinnassa tulee katsoa taulukkoa 1.

Varoitus! Jos vaijeri vedetään väärään suuntaan, jarru ei toimi.

Kaapelin pituuden on oltava riittävän pitkä, jotta rummussa on vähintään 3 kierrosta, kun kuorma on ala-asennossa.

TL1500:ssa kaapeli kiinnitetään sisäänrakennetulla kaapelipuristimella.



CW700:n kaapeli on kiinnitetty suoraan rumpuun kaksoislukon avulla. Tämä tarkoittaa, että kaapelin lisäkäämitys voidaan kiinnittää kaapelinkiristimellä.

3.5. Toiminta

Nostimen taavetti soveltuu vain manuaaliseen käyttöön.
Kuorman nosto tapahtuu kääntämällä kampea myötäpäivään. Kuorman laskeminen tapahtuu kääntämällä kampea vastapäivään.

3.6. ATEX

EX-koodattua nostotaavettia voidaan käyttää ATEX-vyöhykkeissä 2 ja 22. Katso vastaava koodaus vaatimustenmukaisuusvakuutuksesta.

Koodeilla on seuraava merkitys:

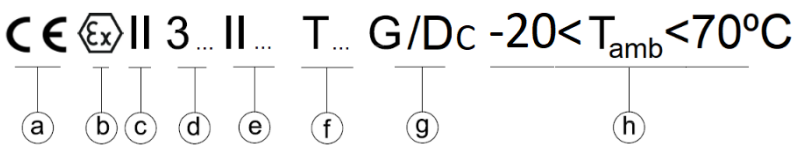

uuu. Euroopan konedirektiivin mukainen CE-merkintä
vvv. Ex-merkintä räjähdysturvallisuuden takaamiseksi
www. Ryhmä II käytettäväksi kaikissa ympäristöissä (teollinen käyttö) paitsi kaivostoiminnassa
xxx. Luokka 3 on suojaustaso ja sopii jompaankumpaan:
G (kaasuympäristöt)
D (pölyympäristöt)
Sitä seuraa "Ex" (räjähdyssuojattu)
yyy. Sopii tai:
II (kaasuryhmä II)
III (aineryhmä III)
Nostintaavetilla on IIC- ja IIIC-luokitus
zzz. Lämpötilaluokka tai:

T4 (lämpötila <135 ºC), T135 ºC (lämpötila <135 ºC)
T3 (lämpötila <200 ºC), T200 ºC (lämpötila < 200 ºC)

aaaa. Laitteen suojaustaso:
Gc (kaasu) tai Dc (pöly)

bbbb. Käyttöympäristön lämpötila -20ºC - 70ºC

4. Huolto.

Tarkastus- ja huoltotöitä varten nostotaavetti on vapautettava.
Huolto- ja tarkastustyöt tulee suorittaa pätevä henkilöstö, esimerkiksi Gebuwin-jälleenmyyjän kautta.

Tarkastus/huoltoväli	Aktiviteetit
jokaiseen käyttöön	- tarkasta silmämääräisesti kaapeli ja kuormakoukku - tarkista vaihteiston rasvan* määrä - tarkista jarrun toiminta
per vuosineljännes	- Tarkista silmämääräisesti kaapeli ja kuormakoukku rikkoutuneiden varalta - rasvaa vaihteisto - Tarkista kuormituspaineen jarrujen kuluminen, vaihda jarrulevyt tarvittaessa **Varoitus:** Älä käytä voiteluainetta jarrulevyille tai kosketuspinnoille soveltaa
Vuosittainen	- DIN15020 sivu 2 mukainen kaapeli testaa ja huolla kulumisen ja pienimmän murtovoiman varalta - tarkista kiinnityspulttien kireys - Tarkista kaikki nostotaavetin osat kulumisen varalta ja vaihda tarvittaessa vaihda ja rasvaa tarvittaessa - tarkista muovisen välipyörän laipan paksuus (vähintään 4 mm), vaihda tämä tarvittaessa - Tarkista lattiapotin, tuurnan ja puomin halkaisijat luvun 3.2 mukaisesti - Tarkista nimikilvestä luettavuus - ATEX-tyyppi > maadoitusohjaus max 1 megaohmi

* Vaihteistolle suosittelemme Texacon Texclad premium 2 -rasvaa tai vastaavaa. Tämän rasvan voi tilata myös Gebuwin-jälleenmyyjältä.

5. Toimintahäiriöt

Varastointi	Aiheuttaa	Peruuttaaksesi
Vinssi kääntyy raskaasti kuormittamattomana	- vaihteistossa ei ole rasvaa - likaa vaihteistossa	- levitä rasvaa - puhdista liuottimella ja rasvaa uudelleen
Kuormaa ei pidetä	- kaapeli on kytketty väärin rumpu kierretty niin, että kammen pyörimissuunta on väärin - jarrulevyt kuluneet tai vialliset jarrulevyt	- Asenna kaapeli oikein - tarkista jarrulevyt ja korvata
Kuorman painejarru ei kytkeydy päälle	- jarrumekanismi ja/tai levyt takertuneet käytön puutteen vuoksi	- Vapauta jarru napauttamalla kammen vartta kämmenelläsi pyörimissuuntaan
Nostimen taavetti pyörii (kiertyy) voimakkaasti	- nivellaakeri lattiapotin pohjassa likainen tai kulunut	- puhdista tai vaihda ja rasvaa (käytä kantta saastumisen estämiseksi)

6. Palvelu

Huoltoa ja/tai huoltoosia varten ota yhteyttä lähimpään Gebuwin-jälleenmyyjään.
Huolto-osien räjäytyskuvapiirros löytyy Internet-sivuilta *www.gebuwin.com* .
Voit myös tilata huolto-osia tältä sivustolta.

Käytä vain alkuperäisiä huoltoosia, muuten asianmukaista toimintaa ei taata!

7. Ympäristö



Vinssin eri osat on elinkaaren lopussa hävitettävä sovellettavien ympäristömääräysten mukaisesti.

8. Takuu

Gebuwin BV myöntää 1 vuoden takuun Gebuwinin vinssien materiaali- ja valmistusvirheille. Käytettäessä Gebuwin-sertifioituja kaapeleita takuu pidennetään 2 vuoteen.

Takuu ei kata kulumista eikä vaurioita, jotka johtuvat säännöllisen tai määräaikaisen huollon puutteesta. Se ei kata vaurioita, jotka johtuvat huonosta valvonnasta, virheellisistä toimista ja laitteiden huonosta käytöstä, etenkään ylikuormituksesta, vinossa vedosta, ali- tai ylijännitteestä tai virheellisestä kytkennästä.

Takuu ei koske mekaanisten tai sähköisten osien purkamista, muuttamista tai vaihtoa ilman lupaamme tai valtuuttamattoman henkilön toimesta. Takuu koskee vain valmistajan osia. Takuun aikana myyjän tulee vaihtaa tai korjata viallisiksi todetut osat pätevän ja valtuutetun huoltoliikkeen suorittaman tarkastuksen jälkeen. Tämä pitäisi tehdä ilmaiseksi.

IT

1. Introduzione

Gentile Cliente,

Innanzitutto, vorremmo ringraziarvi per aver acquistato un prodotto di sollevamento professionale da Gebuwin BV, che è stato sviluppato, prodotto e testato con la massima cura. Dobbiamo sottolineare che è necessario leggere attentamente questo manuale e seguirlo prima di utilizzare il prodotto.

Inoltre, vorremmo rimandarvi al nostro sito web www.gebuwin.com dove potete vedere vari accessori per questo verricello, ad esempio un set completo di cavi e grasso di trasmissione per la trasmissione. Potete anche trovare e scaricare le seguenti informazioni tramite questo sito web:

- informazioni di servizio;
- istruzioni per utilizzo .

I prodotti Gebuwin soddisfano i requisiti dell'Unione Europea e in particolare della Direttiva Macchine CE. Gebuwin è inoltre qualificata secondo il sistema di qualità ISO 9001. Durante il processo di produzione, i componenti sono costantemente sottoposti a controlli e ispezioni con un controllo/ispezione finale alla fine del processo di produzione.

2. Istruzioni di sicurezza

Le gru di sollevamento di tipo SD sono azionate manualmente tramite un argano a fune. La gru di sollevamento ha un fattore di sicurezza statico di 1,5. Il fattore di sicurezza dell'argano di sollevamento è 4.

Le gru di sollevamento devono essere utilizzate esclusivamente per il sollevamento di merci. Non è consentito trasportare (sollevare) persone né trovarsi sotto un carico in movimento.

La gru di sollevamento non è adatta per:

- continuo utilizzo ;
- azionamento a motore.

La gru di sollevamento **senza** opzione ATEX non è adatta inoltre per:

- utilizzare in un ambiente in cui vengono utilizzate sostanze aggressive e/o esplosive.

Modifiche tecniche ai verricelli e/o l'installazione di apparecchiature periferiche sono consentite solo previa autorizzazione scritta di Gebuwin BV. Il funzionamento, l'installazione, eventuali riparazioni e la manutenzione del verricello possono essere eseguiti solo da persone qualificate che:

- nominato e autorizzato a farlo;
- Essere addestrato per Questo ;
- conoscere le normative corrette;
- Per le riparazioni utilizzare sempre ricambi originali.

2.1. Gru di sollevamento

L'argano della gru a braccio è dotato di un freno a pressione di carico; questo freno trattiene il carico a qualsiasi altezza e garantisce che il carico possa essere abbassato in modo controllato.

Il freno a pressione di carico non deve mai essere ingrassato o oliato. L'effetto frenante è perso!

La forza di sollevamento specificata del 1 ° strato di cavi, che è indicato sulla targhetta del tipo, non deve mai essere superato. La gru di sollevamento e l'argano devono essere testati almeno una volta all'anno da un esperto.

Non toccare mai le parti mobili durante l'uso!

Prima di utilizzare il verricello, effettuare sempre il seguente controllo:

- Controllare il freno funzione ;
- Controllare lo stato del cavo e dell'attrezzatura di sollevamento;
- Controllare il supporto struttura .

2.2. Ultimo

Per quanto riguarda il carico bisogna tenere conto di quanto segue:

- Non lasciare il carico appeso incustodito in posizione sollevata;
- Non lasciare che il carico oscilli;
- Non lasciare mai che il carico cada improvvisamente dal cavo;

- Assicurarsi che l'altezza di sollevamento totale sia libera.

2.3. Cavi e attrezzature di sollevamento

Per quanto riguarda il cavo e l'attrezzatura di sollevamento (gancio di carico) occorre osservare quanto segue:

- Utilizzare solo cavi certificati secondo DIN 15020 con resistenza alla rottura minima come da tabella 1.
- I cavi e i ganci di carico devono essere sottoposti a regolare controllo e manutenzione secondo la norma DIN 15020.
- ***Devono rimanere almeno 3 giri di sicurezza sul primo strato del tamburo sotto carico.***
- La parte superiore dell'ultimo strato di cavi deve essere 1 1/2 volte il diametro del cavo, lontana dal bordo esterno della flangia del tamburo.
- Il cavo deve essere avvolto sul tamburo sotto pretensione.
- ***Non mettere mai le mani nel passaggio dei cavi.***
- Maneggiare il cavo solo indossando guanti di sicurezza.
- tenere conto della corretta capacità del cavo.
- I ganci di carico devono essere dotati di dispositivi di sicurezza.
- i ganci di carico devono essere fissati al cavo con una calza e un morsetto per cavi secondo le normative
- il carico deve essere fissato correttamente.

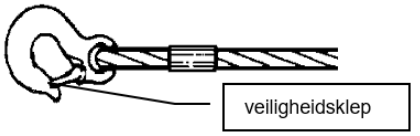

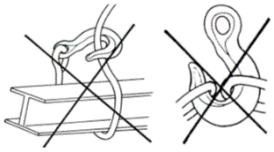

3. Dati tecnici

La designazione del tipo della gru di sollevamento Gebuwin è realizzata come segue:

SD : Gru di sollevamento Gebuwin per il sollevamento di carichi da 900, 800 e 600 kg *(in diverse posizioni)*
EV : Zincatura elettrolitica (minimo 6 micron) *(standard per SD900)*
EX : Certificato ATEX , zona 2 e 22
SST : versione in acciaio inossidabile (acciaio inossidabile)

Tabella 1

Technical specifications	Unit	SD900 EV incl. TL1500	SD900 EV incl. CW700
Max capacity reach 1 meter (1st layer)	**kg**	**900**	**700**
Capacity 4th layer	kg	900	475
Capacity last layer	kg	900	290
Max capacity reach 1,5 meter (1st layer)	**kg**	**800**	**700**
Capacity 4th layer	kg	800	475
Capacity last layer	kg	800	290
Max capacity reach 2 meters (1st layer)	**kg**	**600**	**600**
Capacity 4th layer	kg	600	475
Capacity last layer	kg	600	290
Rope storage 1st layer	m	3,5	2
Rope storage 4th layer	m	20	11
Rope storage top layer	m	33	40
Rope diameter-Ø	mm	8	6
MBL of cable	kN	41	23
Lifting speed	m/min	1,2	2,2
Weight (excl. winch)*	kg	49	
Weight winch	kg	27	14
Article number (excl. winch)	nr.	77002000	

*each part weighs <23kg

Vedere l'immagine sottostante per le diverse posizioni della gru a braccio

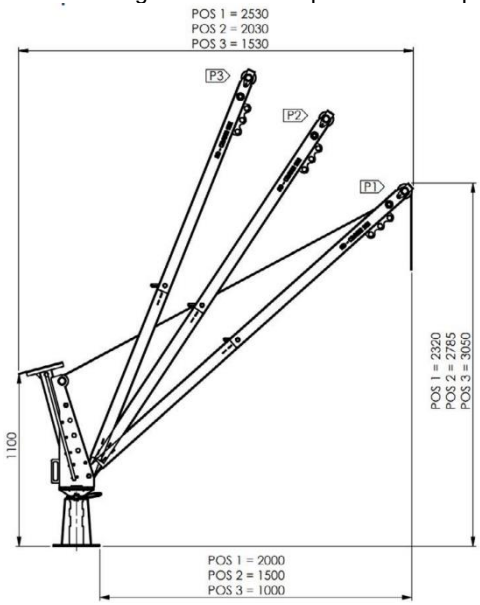

- posizione 1: portata di 2 metri e capacità di sollevamento massima di 600 kg
- posizione 2: portata di 1,5 metri e capacità di sollevamento massima di 800 kg
- posizione 3: portata di 1 metro e capacità di sollevamento massima di 900 kg

3.1. Descrizione del lavoro

La gru a gru è progettata per sollevare merci in loco con un peso massimo di sollevamento totale di 900 kg in posizione 1, 800 kg in posizione 2 e 600 kg in posizione 3. Questa gru a gru ti aiuta a svolgere il tuo lavoro in modo efficiente. Una persona può spostare la gru a gru nella posizione desiderata. La gru a gru è composta da 4 parti diverse: albero, 2 bracci e argano.

Ci sono 2 scelte per gli argani manuali che possono essere montati sulla gru Davit, questi sono il CW700 e il TL1500. Il CW700 ha una capacità di sollevamento di soli 700 kg sul 1° strato .

La costruzione è composta principalmente da acciaio da costruzione con rivestimento elettrolitico in zinco. L'argano è costituito da un argano a tamburo con trasmissione ad ingranaggi. Il carico è trattenuto in ogni strato da un freno a pressione di carico incorporato. Sono montati l'albero motore e il tamburo del cavo. L'albero è dotato di un cuscinetto girevole, che consente di ruotare la gru di sollevamento di 360 °. La manovella è regolabile in lunghezza e rimovibile.

3.2. Istruzioni di montaggio della gru di sollevamento

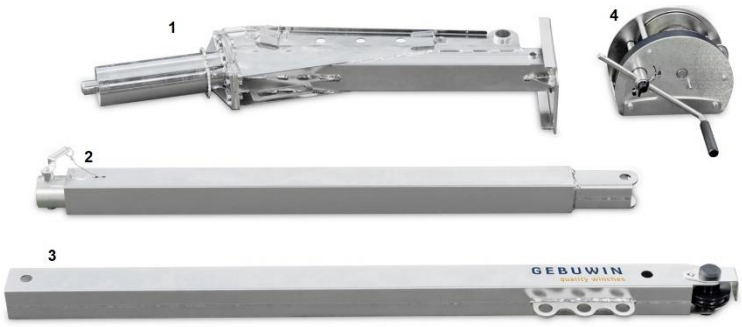

La gru di sollevamento è composta da quattro parti, vale a dire un albero (1), due bracci (1+2) e l'argano (4). Per rendere la gru di sollevamento pronta all'uso, si posiziona prima l'albero nel vaso da pavimento (5). Per utilizzare la gru di sollevamento in modo sicuro e responsabile, sono stati sviluppati vari vasi. Un vaso da pavimento (5) e un vaso da parete (vedere il sito Web per l'immagine) (di seguito denominati "vaso da pavimento").



Poi prendi la prima (1) parte del braccio. Questo è il braccio senza i tre occhielli di sospensione. Lo fai scorrere, con il lato rotondo, nel secondo (2) braccio (quello con i tre occhielli). I due bracci devono essere fissati con l'asse designato (con il logo Gebuwin) e fissati con il perno di bloccaggio in dotazione.



Il boma è ora pronto per essere montato sull'albero. Prendi la parte inferiore del boma, la prima (1) sezione del boma e posizionala nell'albero, tra le 2 flange, in basso. Quindi prendi di nuovo l'asse (con il logo Gebuwin) e fissalo con il perno di bloccaggio in dotazione.



Sollevare il boma e sostenerlo con la spalla nella posizione desiderata. Prendere il cavo di tensione (vedere l'immagine), con il lato dell'occhiello spingerlo dietro la boccola nell'albero in alto. Sul lato dell'albero ci sono diversi fori per la posizione/portata desiderata del boma. Spingere l'asse (con il logo Gebuwin) attraverso un foro e assicurarsi che l'occhiello del cavo di tensione sia attorno all'asse. Fissare con il perno di bloccaggio in dotazione.

La scatola da pavimento può essere montata ovunque mediante ancoraggi chimici o bulloni standard.

Prima dell'uso, controllare sempre che il vaso di fondo, l'albero, il boma e il verricello non presentino dimensioni, sporcizia, danni e/o deformazioni. Pulire se necessario e sostituire le parti danneggiate.

Guarda un video con le istruzioni di montaggio qui:
https://www.youtube.com/watch?v=QEtgI1V6PTQ&t=1s

3.3 Istruzioni per la messa in servizio della gru di sollevamento



Dopo aver montato la gru di sollevamento, è possibile montare un argano a mano (4, può essere un CW700 o un TL1500) sulla piastra dell'argano designata. Il cavo dell'argano deve cadere nella ruota folle all'estremità del braccio. A questo scopo è possibile utilizzare il fermacavo. Si tratta del supporto che si trova attorno alla ruota folle. Può essere allentato con una chiave. Dopo che il cavo è nella ruota folle, serrare nuovamente il fermacavo in linea con il braccio.

La gru di sollevamento è pronta per l'uso.

3.4. Installazione del cavo

Per la scelta del cavo consultare la tabella 1.

Attenzione! Se il cavo viene instradato nella direzione sbagliata, il freno non funzionerà.

La lunghezza del cavo deve essere sufficientemente lunga da garantire che rimangano almeno 3 giri sul tamburo quando il carico è nella posizione inferiore.

Nel modello TL1500 il cavo viene fissato tramite il morsetto fermacavo integrato.



Il cavo per il CW700 è fissato direttamente al tamburo mediante un doppio bloccaggio. Ciò significa che un ulteriore avvolgimento del cavo può essere bloccato dal morsetto del cavo.

3.5. Funzionamento

La gru di sollevamento è adatta solo per il funzionamento manuale.
Il sollevamento del carico avviene ruotando la manovella in senso orario. L'abbassamento del carico avviene ruotando la manovella in senso antiorario.

3.6. Direttiva ATEX

La gru di sollevamento con codifica EX può essere utilizzata nelle zone ATEX 2 e 22. Per la codifica corrispondente, vedere la dichiarazione di conformità.

I codici hanno il seguente significato:

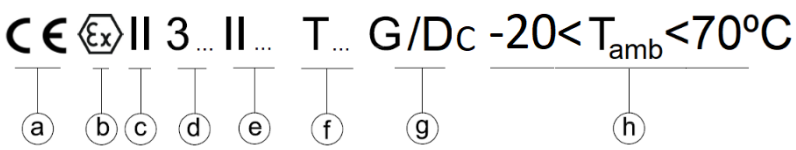

a. Marcatura CE secondo la Direttiva Macchine Europea
b. Marcatura Ex per esplosione sicurezza
c. Gruppo II per l'uso in tutti gli ambienti (uso industriale) eccetto l'attività mineraria
d. La categoria 3 è il livello di protezione ed è adatta per:

G (ambienti gassosi)
D (ambienti polverosi)
Seguito da 'Ex' (antideflagrante)
e. Adatto per o:
II (Gruppo gassoso II)
III (Sostanza gruppo III)
La gru di sollevamento ha una classificazione IIC e IIIC
f. Classe di temperatura per o:
T4 (temperatura <135 ºC), T135ºC (temperatura <135 ºC)
T3 (temperatura <200 ºC), T200ºC (temperatura <200 ºC)
g. Livello di protezione dell'apparecchiatura:
Gc (gas) o Dc (polvere)
h. Temperatura ambiente di utilizzo da -20ºC a 70ºC

4. Manutenzione.

Per i lavori di ispezione e manutenzione è necessario allentare la gru di sollevamento.
Gli interventi di manutenzione e ispezione devono essere eseguiti da personale qualificato, ad esempio tramite il vostro rivenditore Gebuwin.

di ispezione /manutenzione	**Attività**
per ogni utilizzo	- ispezionare visivamente il cavo e il gancio di carico - ispezionare la quantità di grasso* sulla trasmissione degli ingranaggi - controllare il freno funzione
al trimestre	- controllare visivamente il cavo e il gancio di carico per eventuali rotture - grasso trasmissione ad ingranaggi - Controllare l'usura del freno a pressione di carico, sostituire i dischi freno se necessario **Attenzione:** non utilizzare lubrificante sui dischi dei freni o sulle superfici di contatto fare domanda a
Annuale	- cavo secondo DIN15020 pagina 2 testare e mantenere per usura e forza di rottura minima - controllare il montaggio bulloni per tenuta - Controllare tutte le parti della gru di sollevamento per usura e sostituirle se necessario sostituire E grasso Se necessario - controllare lo spessore della flangia (minimo 4 mm) della ruota folle in plastica, sostituire Questo Se necessario - controllare i diametri del vaso di fondo, del mandrino e del braccio come indicato nel capitolo 3.2 - Controllare il targa per leggibilità - Tipo ATEX > controllo di messa a terra max 1 mega-ohm

* per la trasmissione degli ingranaggi prescriviamo il grasso Texclad premium 2 della Texaco, o un equivalente. Questo grasso può essere ordinato anche tramite il vostro rivenditore Gebuwin.

5. Malfunzionamenti

Magazzinaggio	**Causa**	**Per annullare**
Il verricello gira pesantemente quando è scarico	- niente grasso sulla trasmissione - sporcizia nella trasmissione	- fare domanda a grasso - pulire con solvente e ri-ingrassare
Il carico non è trattenuto	- IL il cavo è collegato in modo errato tamburo avvolto in modo che il senso di rotazione della manovella è sbagliato - dischi freno usurati o difettoso dischi freno	- Installare IL cavo correttamente - controllare i dischi dei freni e sostituire
Il freno a pressione di carico non si inserisce	- meccanismo freno e/o dischi bloccati per inutilizzo	- rilasciare il freno battendo il braccio della manovella con il palmo della mano nella direzione di rotazione
La gru di sollevamento ruota (gira) pesantemente	- cuscinetto girevole sul fondo del vaso da pavimento sporco o usurato	- pulire o sostituire E grasso (uso il coperchio a per prevenire inquinamento)

6. Servizio

Per assistenza e/o ricambi, contattare il rivenditore Gebuwin più vicino.
Il disegno esploso delle parti di ricambio è disponibile sul sito Internet *www.gebuwin.com .*
Su questo sito puoi anche ordinare i pezzi di ricambio.

Utilizzare solo ricambi originali, altrimenti non è garantito il corretto funzionamento!

7. Ambiente

Al termine del ciclo di vita, le varie parti dell'argano devono essere smaltite nel rispetto delle normative ambientali vigenti.



8. Garanzia

Gebuwin BV offre una garanzia di 1 anno sui difetti di materiale e fabbricazione dei verricelli Gebuwin. Quando si utilizzano cavi certificati Gebuwin, la garanzia è estesa a 2 anni.

La garanzia non copre l'usura, né i danni derivanti da una mancanza di manutenzione regolare o periodica. Non copre i danni dovuti a scarsa supervisione, azioni errate e cattivo utilizzo dei dispositivi, in particolare in caso di sovraccarico, trazione obliqua, sottotensione o sovratensione o collegamento errato.

La garanzia non si applica a nessun smontaggio, modifica o sostituzione di parti meccaniche o elettriche senza la nostra autorizzazione o da parte di una persona non autorizzata. La garanzia si applica solo alle parti del produttore. Durante la garanzia, il venditore deve sostituire o riparare le parti che vengono riconosciute come difettose dopo l'esame da parte del suo servizio qualificato e autorizzato. Questo Dovrebbe Essere Fatto gratuitamente .

GEBUWIN

quality winches

Kijk op onze website www.gebuwin.com en YouTube pagina voor meer informatie over handlieren, hijsdavits, actuators en accessoires. .

For more information about handwiches, swivel davits, actuators and accessories go to www.gebuwin.com or go to our YouTube page.

Weitere Informationen zu Handseil Winden, Schwenk-Davit, Antrieben und Zubehör finden Sie auf unserer Website: www.gebuwin.com

Pour plus d'informations sur les trueille a main, les bossoirs pivotants, les actionneurs et les accessoires, visitez notre website: www.gebuwin.com

For mer informasjon om håndverk, svingbare daviter, aktuatorer og tilbehør, gå til www.gebuwin.com eller gå til vår YouTube-side.

Więcej informacji na temat dźwigników, obrotowych żurawików, siłowników i akcesoriów można znaleźć na stronie www.gebuwin.com lub na naszym kanale YouTube.

Para obtener más información sobre pescantes tipo sándwich, pescantes giratorios, actuadores y accesorios, visite www.gebuwin.com o visite nuestra página de YouTube.

För mer information om handmackor, vridbara daviter, ställdon och tillbehör, gå till www.gebuwin.com eller gå till vår YouTube-sida.

For mere information om håndwich, drejelige daviter, aktuatorer og tilbehør, gå til www.gebuwin.com eller gå til vores YouTube-side.

Lisätietoja käsileipistä, kääntyvistä taaveteista, toimilaitteista ja lisävarusteista on osoitteessa www.gebuwin.com tai YouTube-sivullamme.

Per Di più informazioni Di manubri , girevoli gruette , attuatori e accessori vai su www.gebuwin.com O vai alla nostra pagina YouTube .

Scan to download all other documents